GUIDE

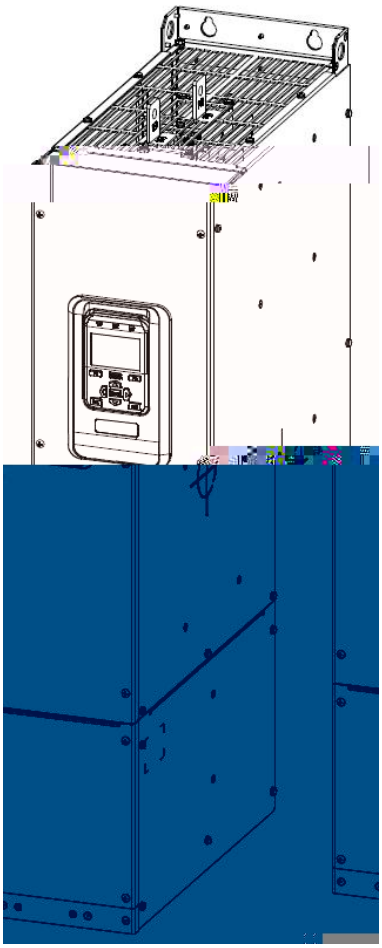

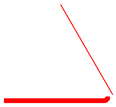

-
-
-
-
-
-
-
-

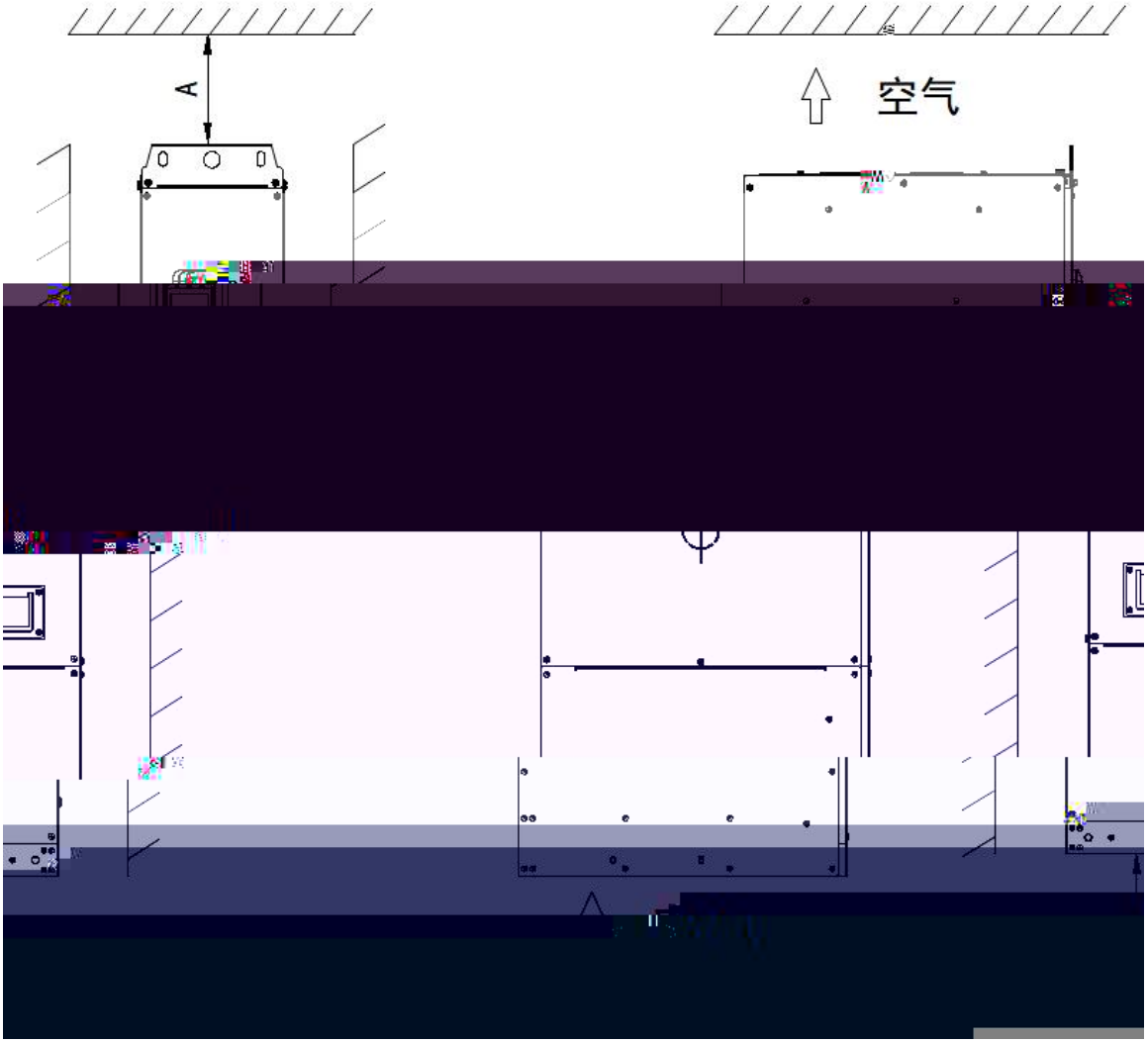
A
空气

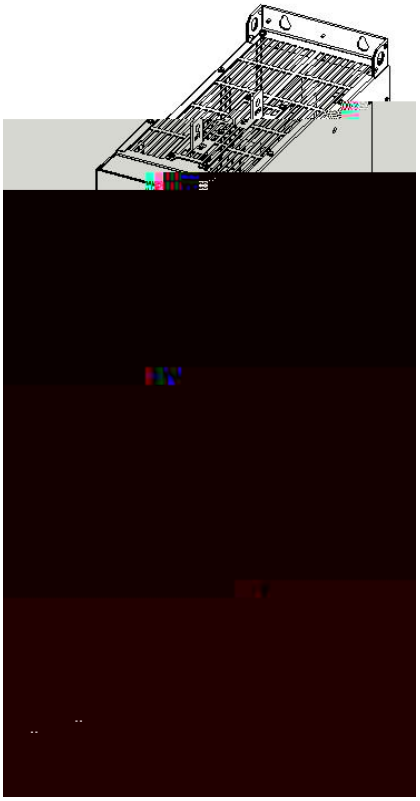

HF680N 09F □□□ 4

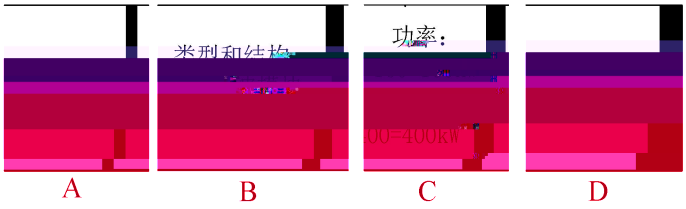
功率：
A
B
C
D

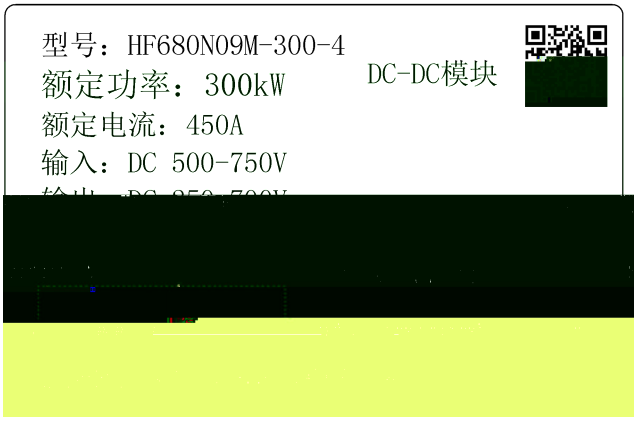
型号：HF680N09M-300-4
额定功率：300kW
额定电流：450A
输入：DC 500-750V
DC-DC模块

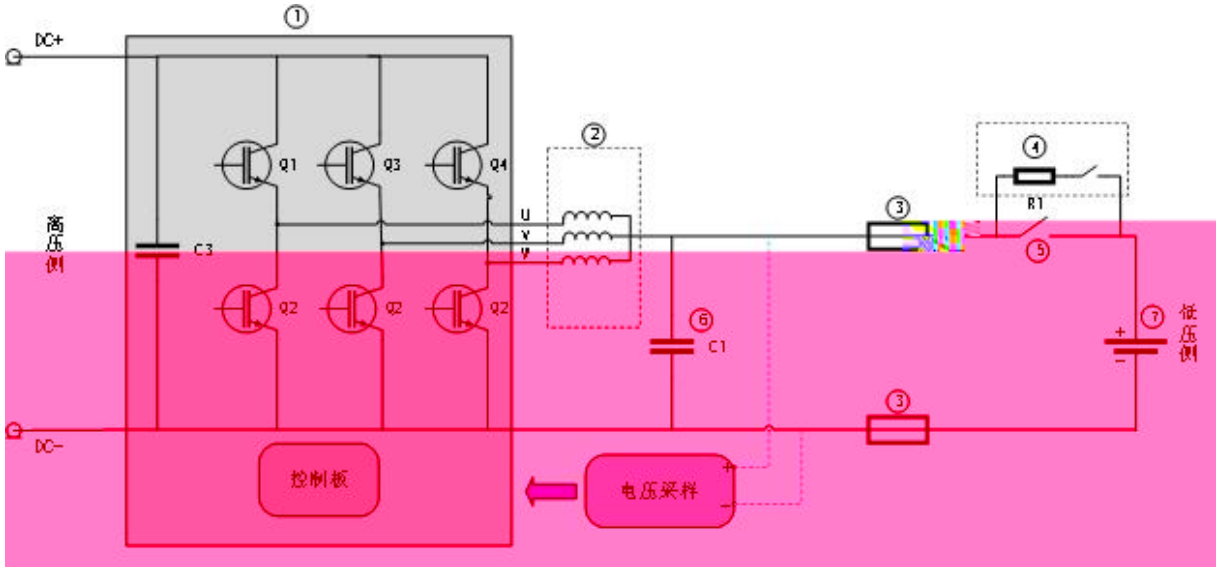
①
DC+
Q1
Q3
Q4
②
U
V
W
③
④
R1
⑤
高压侧
C3
Q2
Q2
Q2
⑥
C1
⑦
低压侧
③
DC-
控制板
电压采样

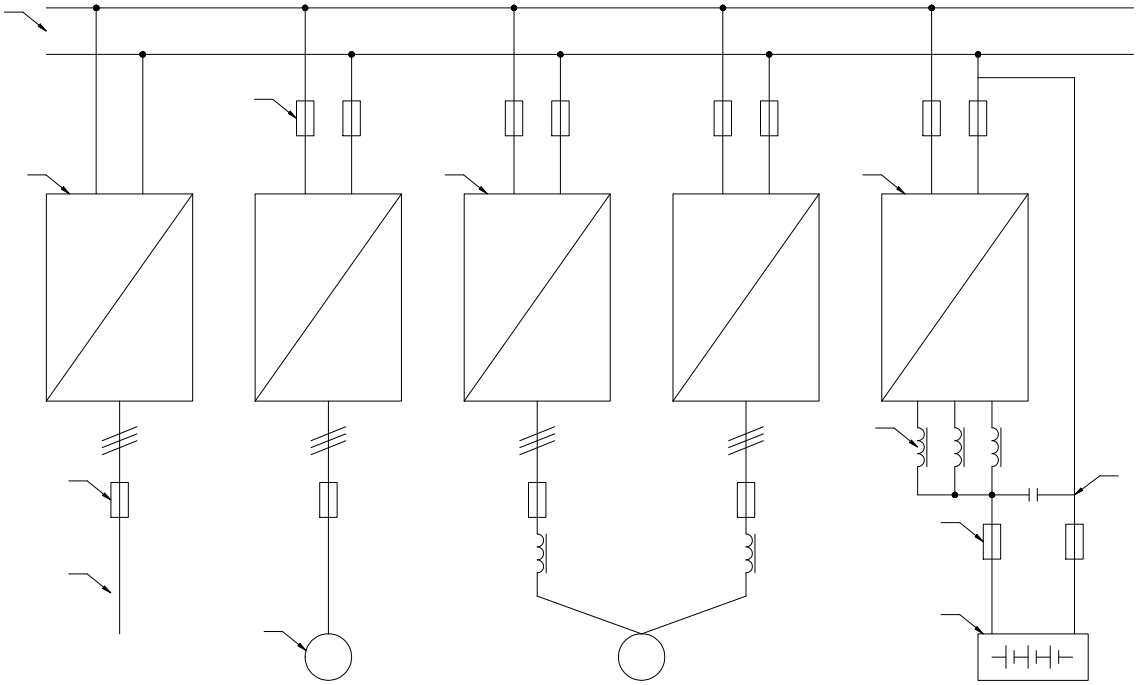

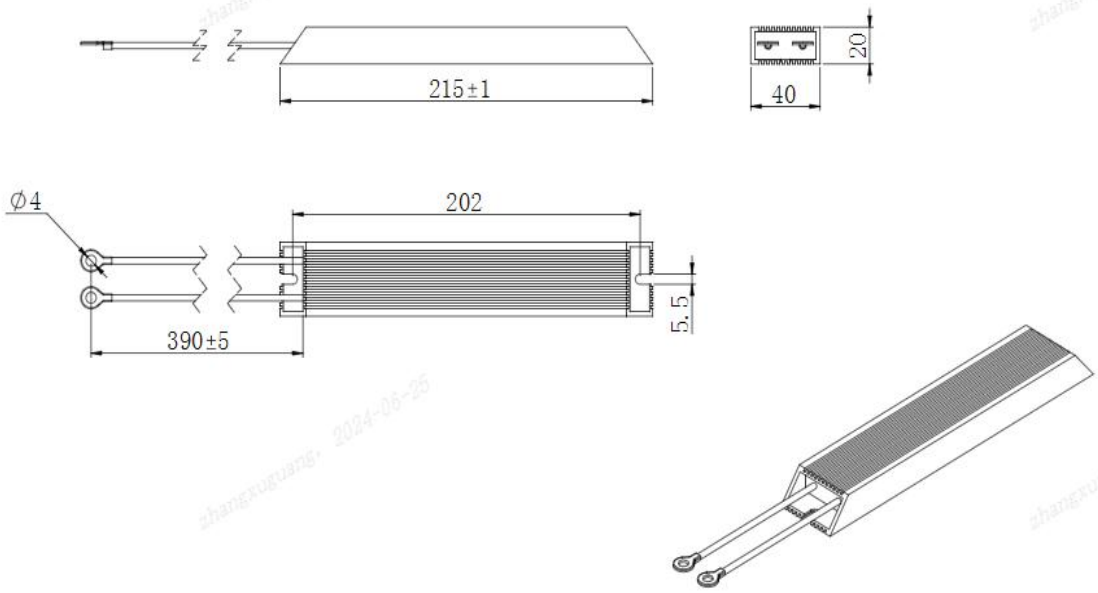

±5%（20℃）

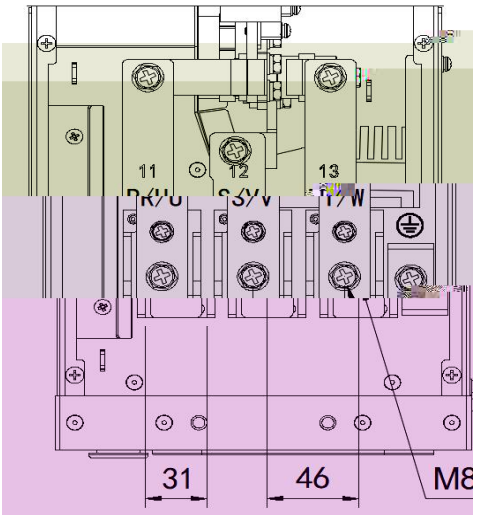
11
12
13
31
46
M8

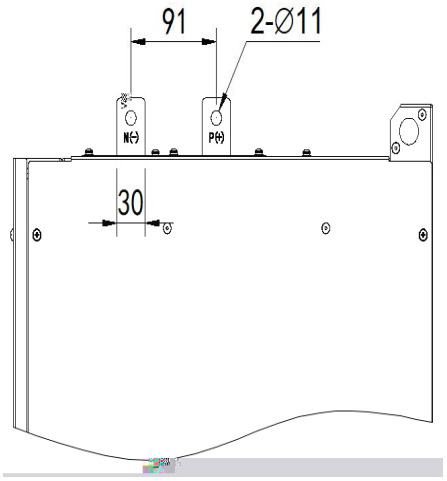
91
2-Ø11
30

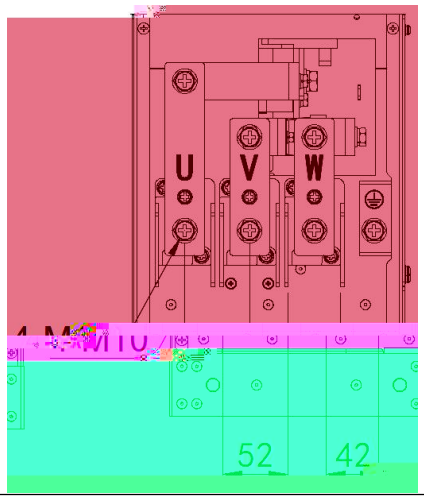
U
V
W
52
42

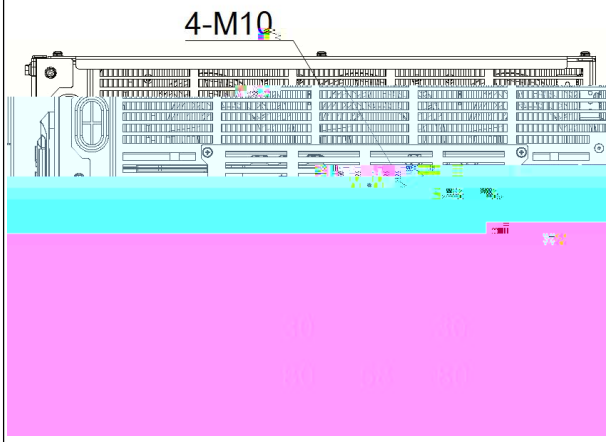
4-M10

⏚	

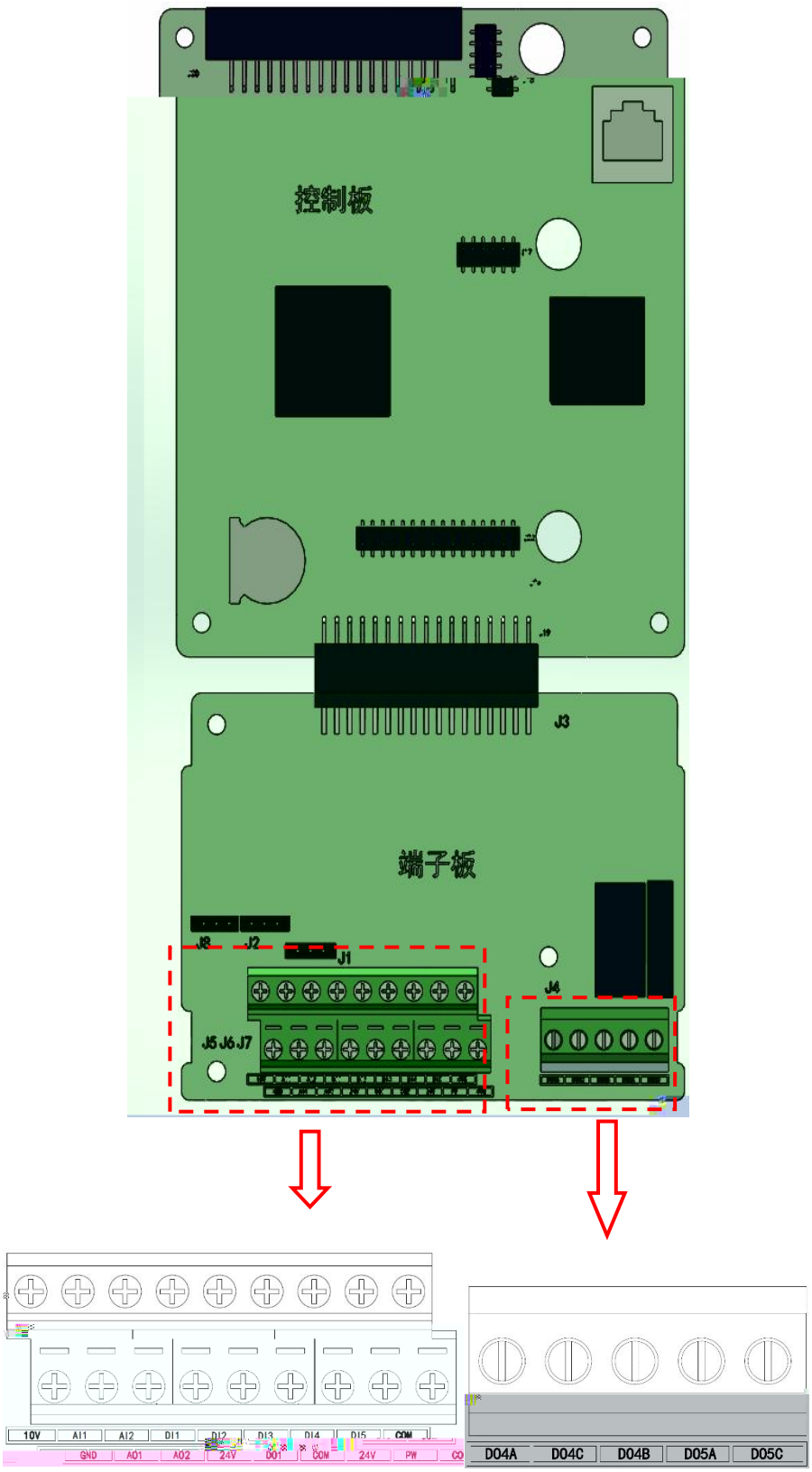
控制板
J3
端子板
J8
J2
J1
J4
J5 J6 J7
10V
AI1
AI2
DI1
DI2
DI3
DI4
DI5
COM
GND
AO1
AO2
24V
DO1
COM
24V
PW
CO
DO4A
DO4C
DO4B
DO5A
DO5C

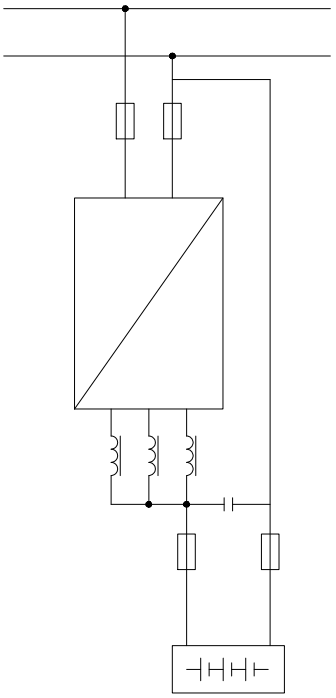

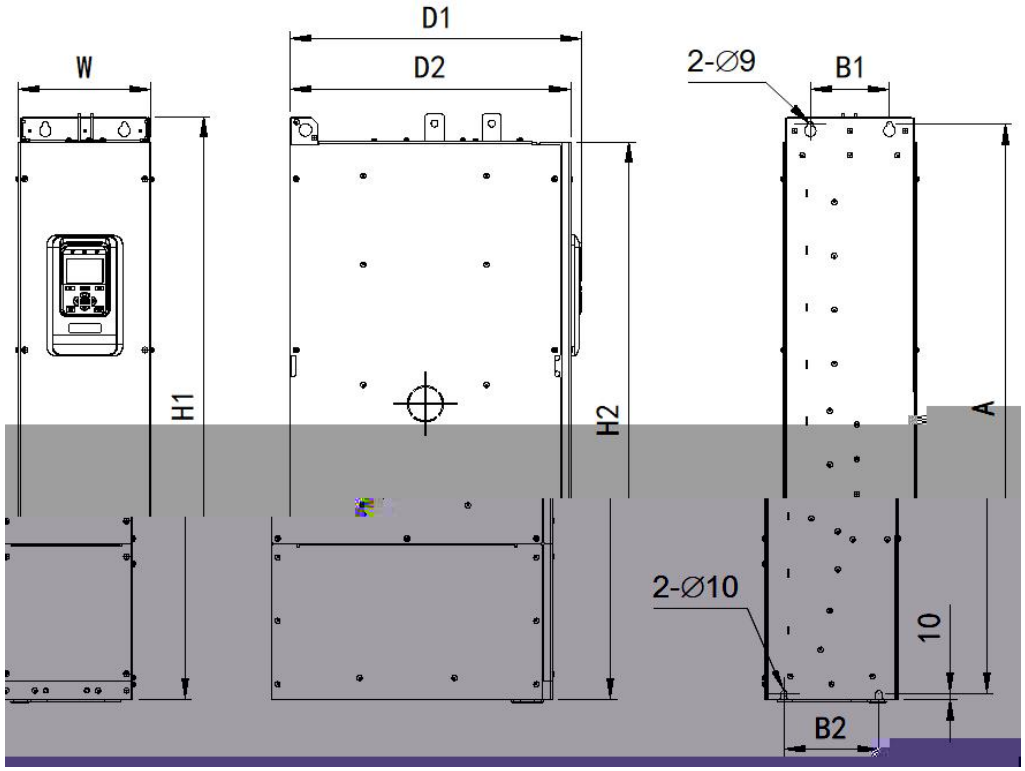
D1
D2
W
2-∅9
B1
H1
H2
A
2-∅10
10
B2

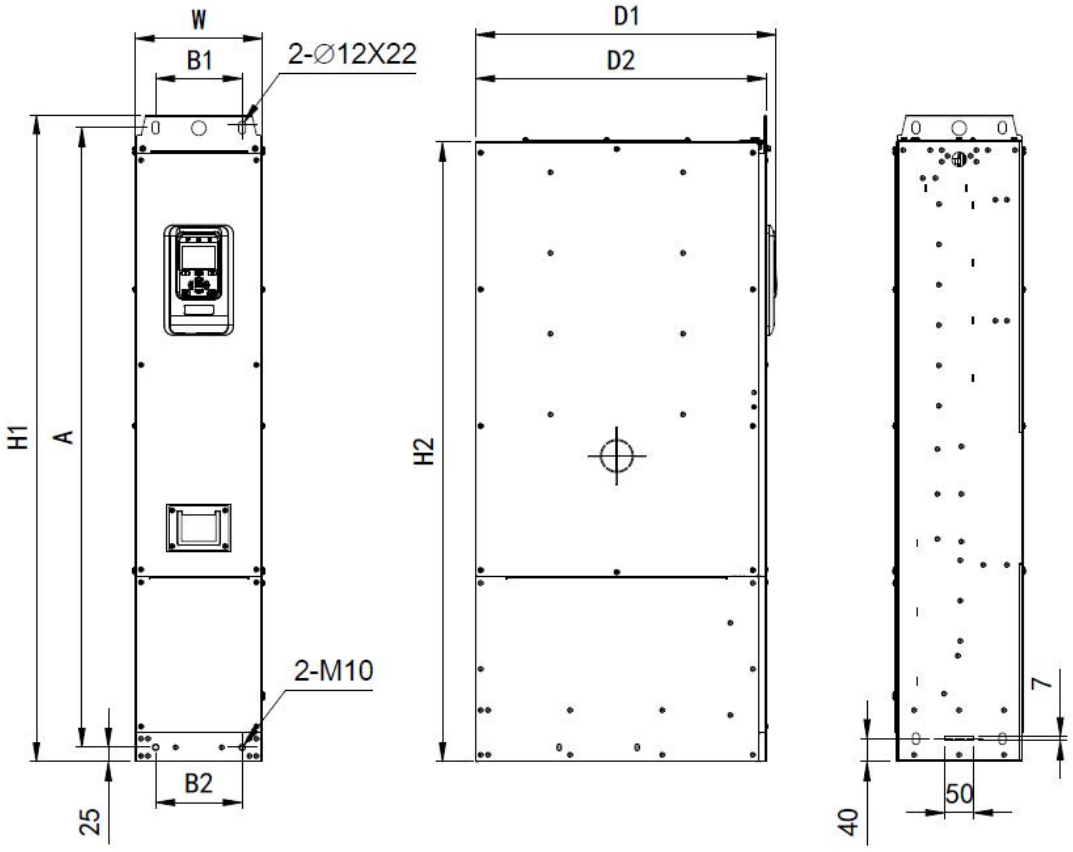
W
B1
2-∅12X22
D1
D2
H1
A
H2
2-M10
B2
25
7
50
40

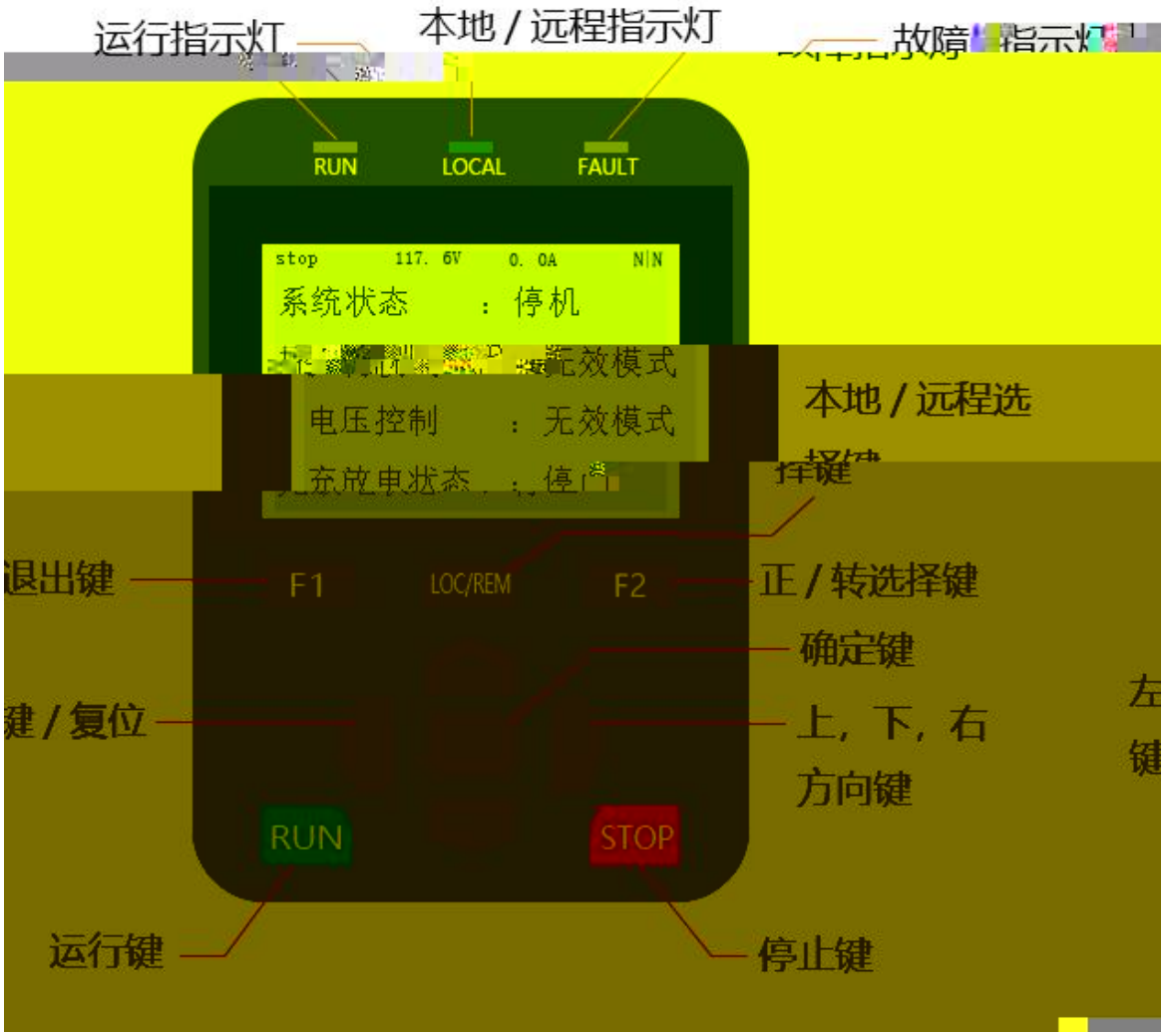
运行指示灯
本地/远程指示灯
故障
RUN
LOCAL
FAULT
stop 117.6V 0.0A N|N
系统状态 : 停机
无效模式
电压控制 : 无效模式
本地/远程选
退出键
F1
LOC/REM
F2
正/转选择键
确定键
上，下，右
方向键
RUN
STOP
运行键
停止键

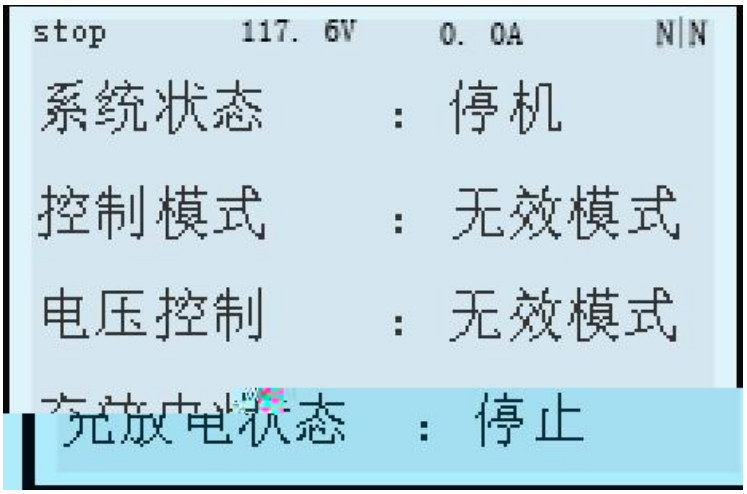
stop
117. 6V
0. 0A
N|N
系统状态 ： 停机
控制模式 ： 无效模式
电压控制 ： 无效模式
充放电状态 ： 停止



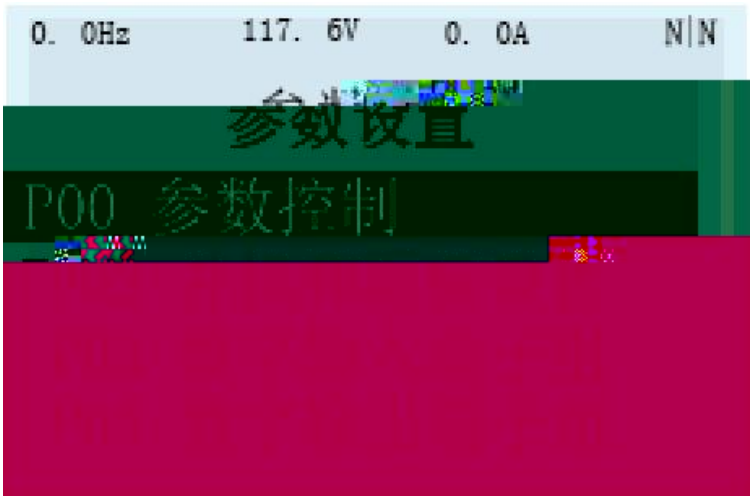
0. 0Hz
117. 6V
0. 0A
N|N
参数设置
P00 参数控制

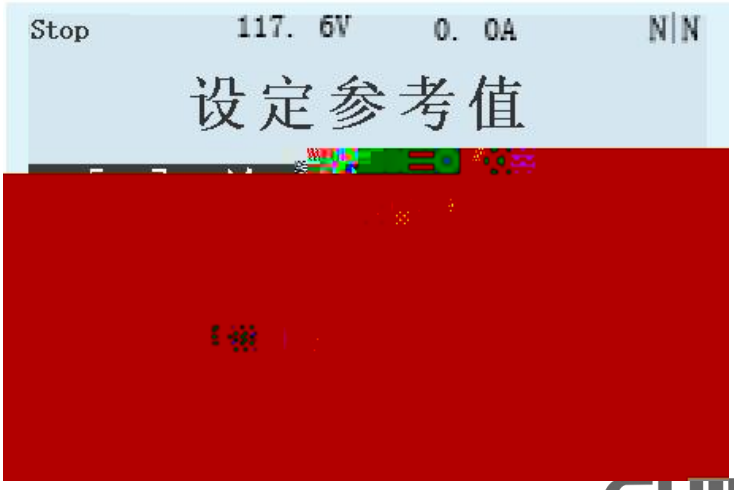
Stop
117. 6V
0. 0A
N|N
设定参考值


Stop
117. 6V
0. 0A
N|N
功能设置
[1] 参数初始化
[2] 清除故障
[3] 系统复位
[4] 参数备份到面板

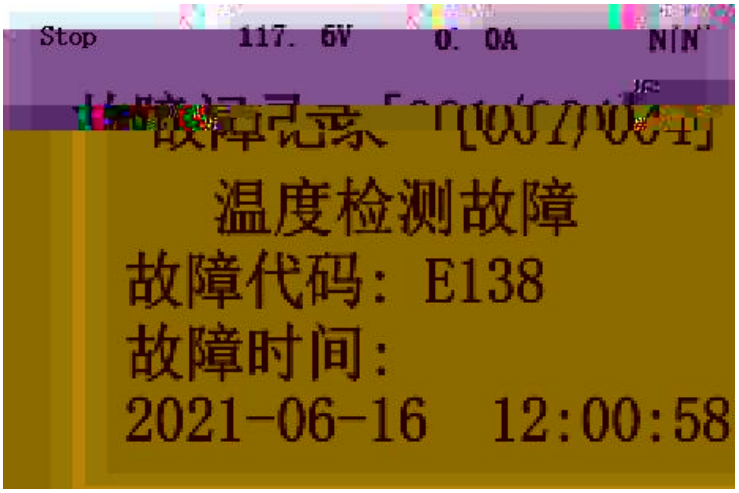
Stop
117. 6V
0. 0A
N|N
温度检测故障
故障代码：E138
故障时间：
2021-06-16 12:00:58

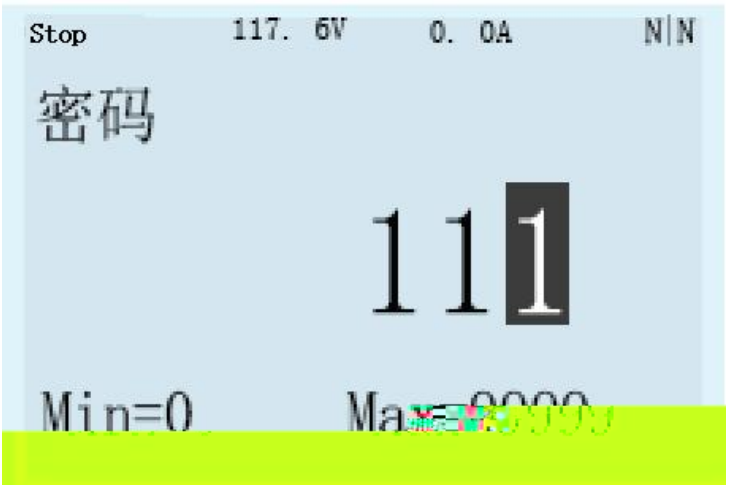
Stop
117. 6V
0. 0A
N|N
密码
111
Min=0

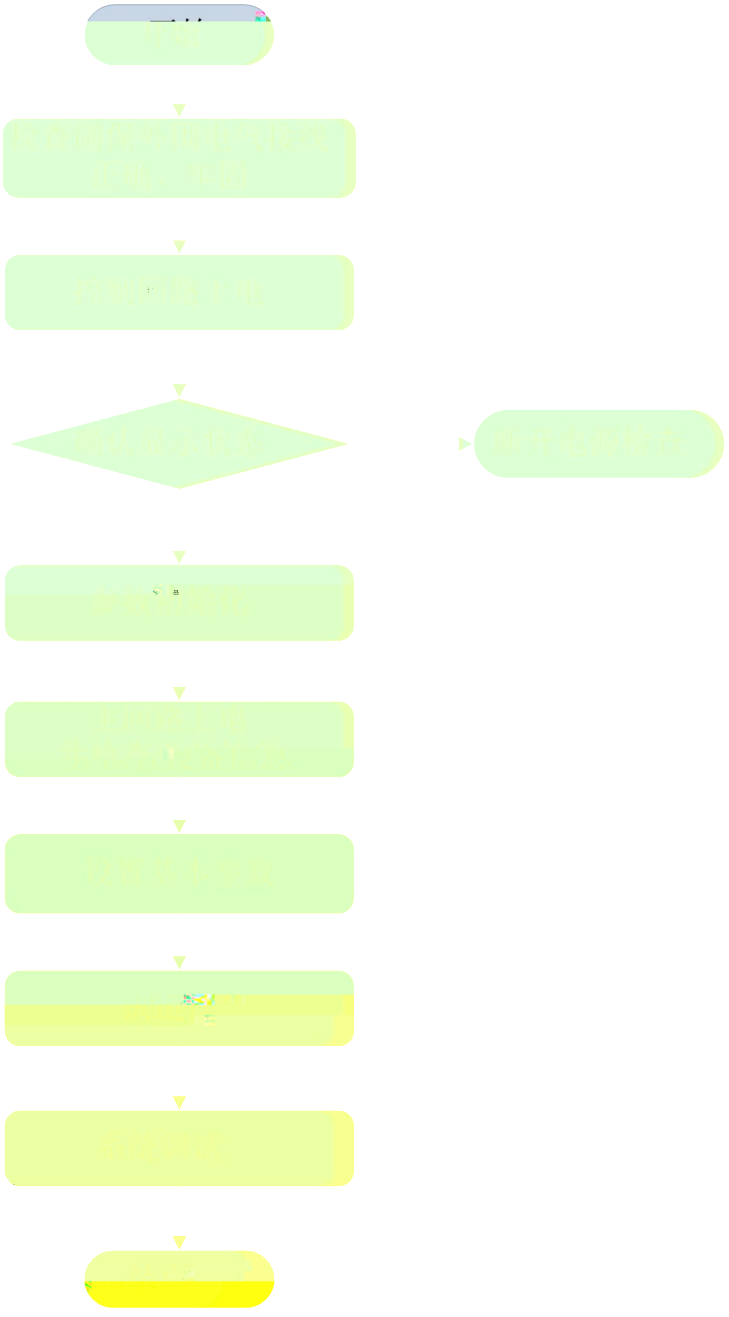



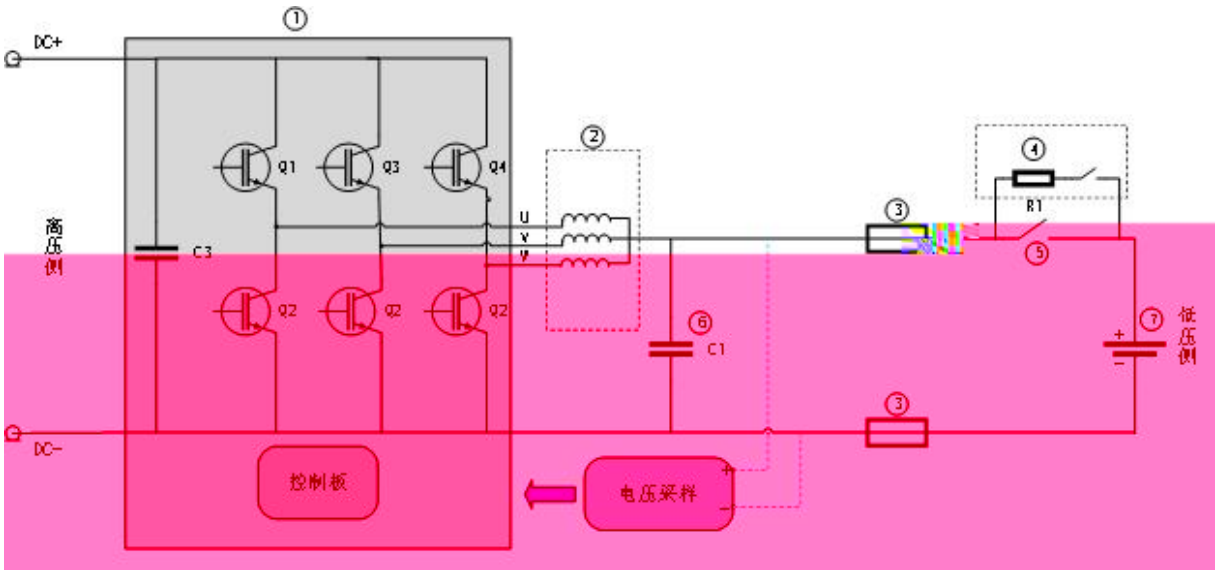
①
DC+
Q1
Q3
Q4
②
U
V
W
④
R1
③
高压侧
C3
Q2
Q2
Q2
⑤
⑥
C1
⑦
低压侧
③
DC-
控制板
电压采样

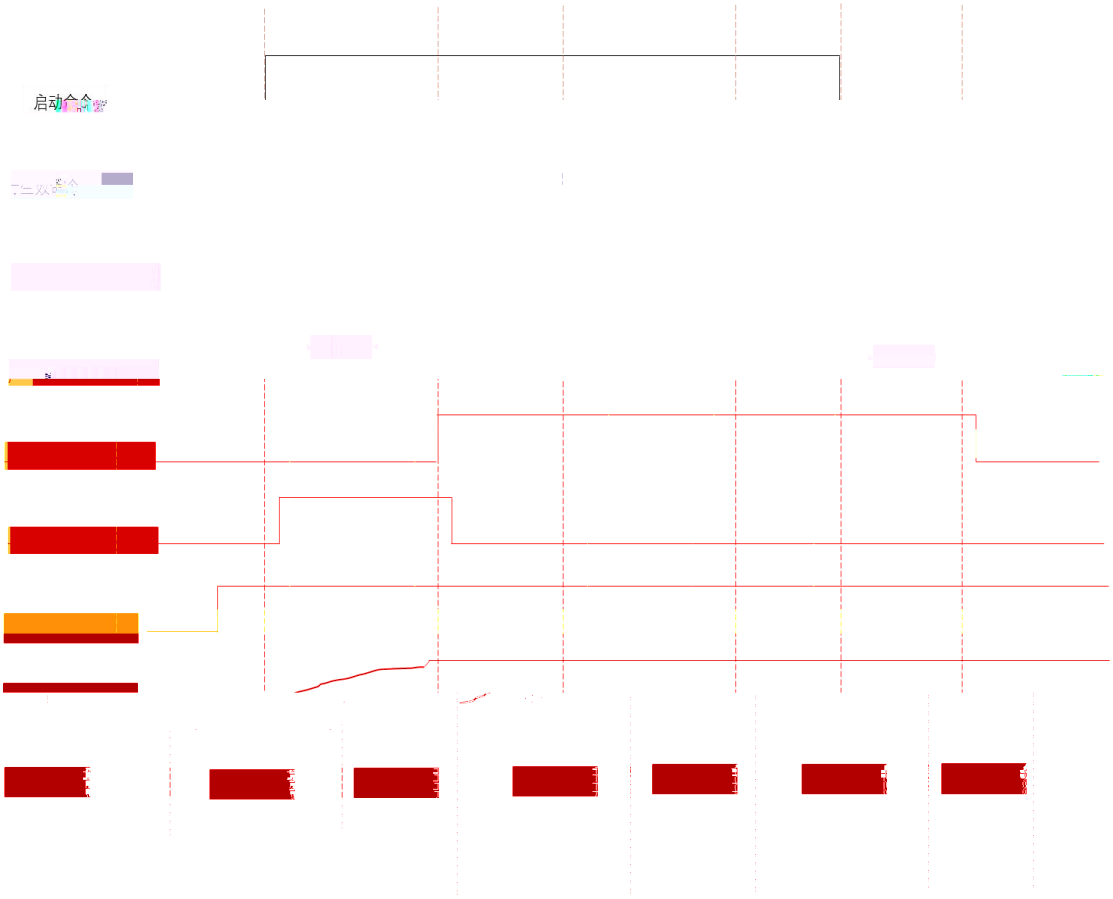

1>

2>

3>

4>

5>

-

-

-

×

- ◆
- ◆
- ◆
- ◆

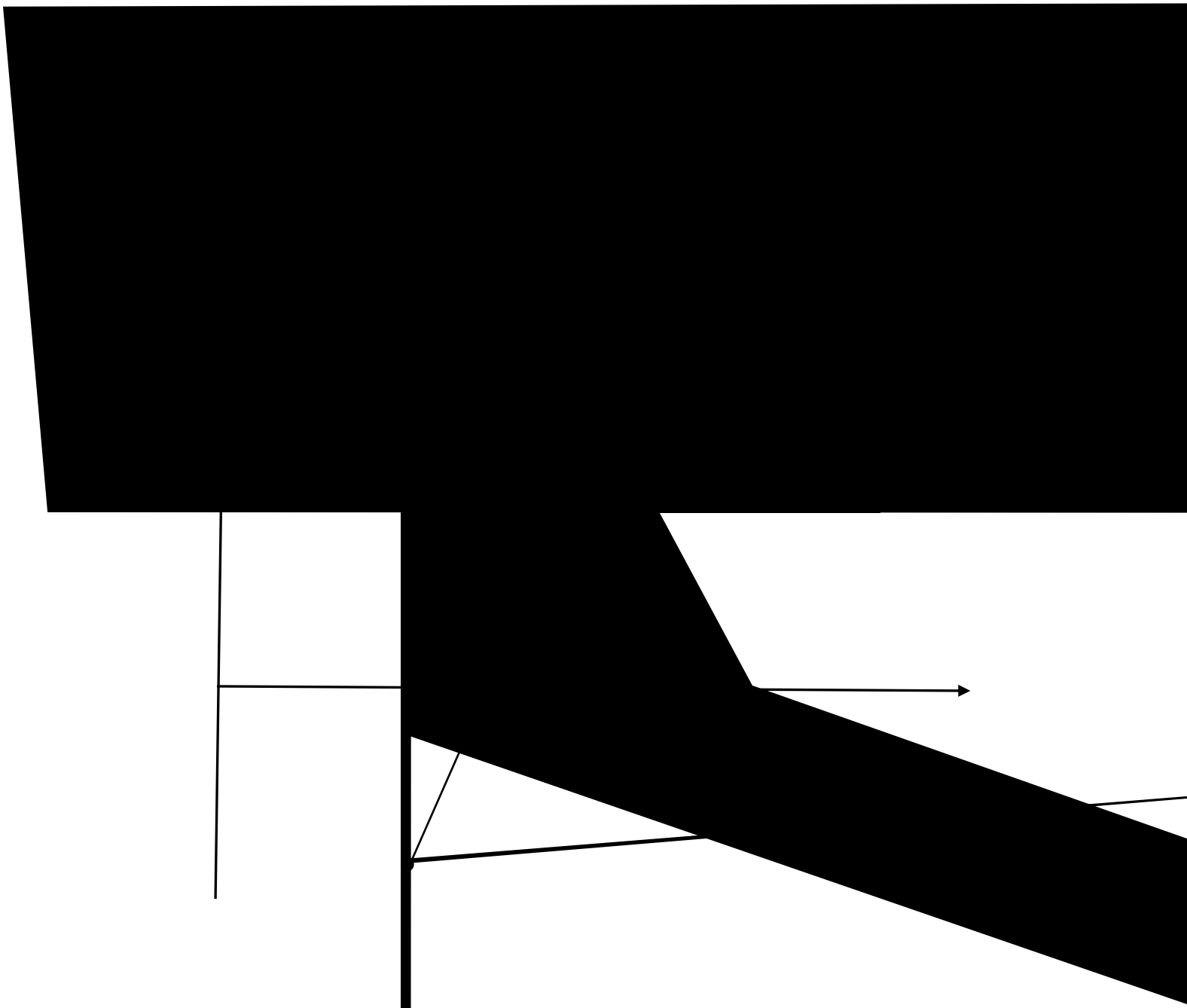





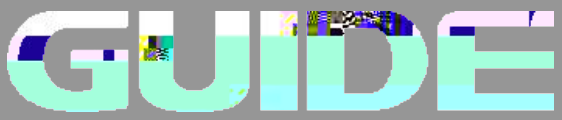
GUIDE