GUIDE

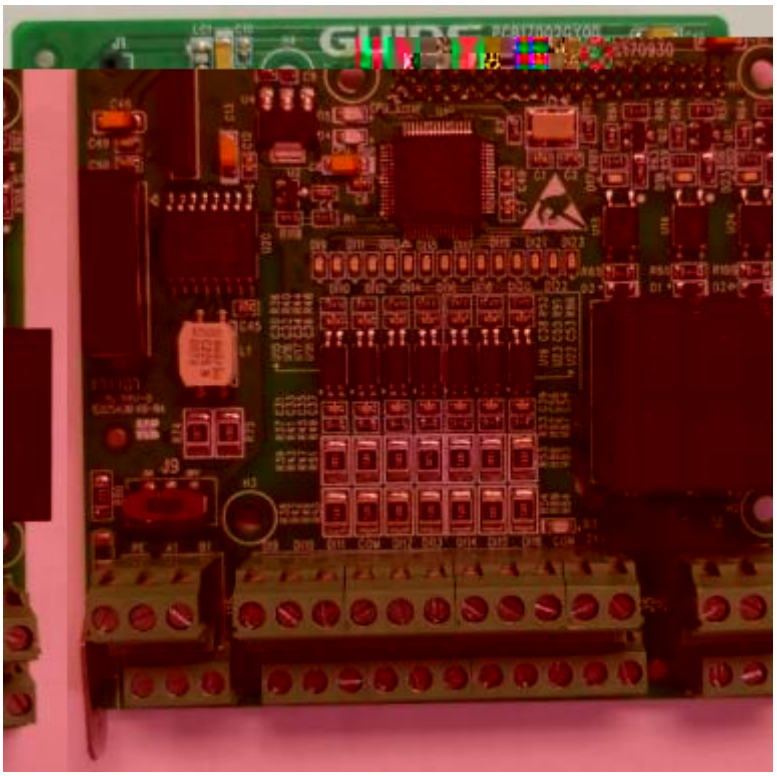

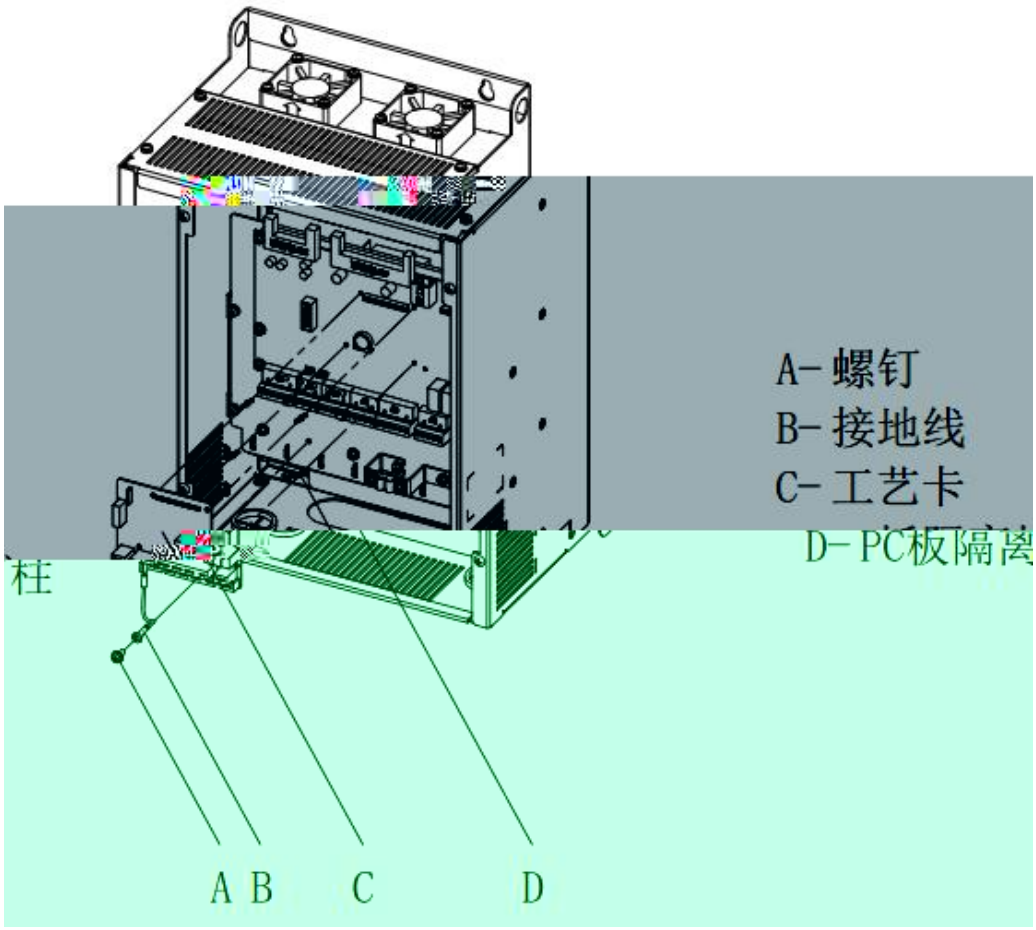
A- 螺钉
B- 接地线
C- 工艺卡
D- PC板隔离
柱
A B
C
D

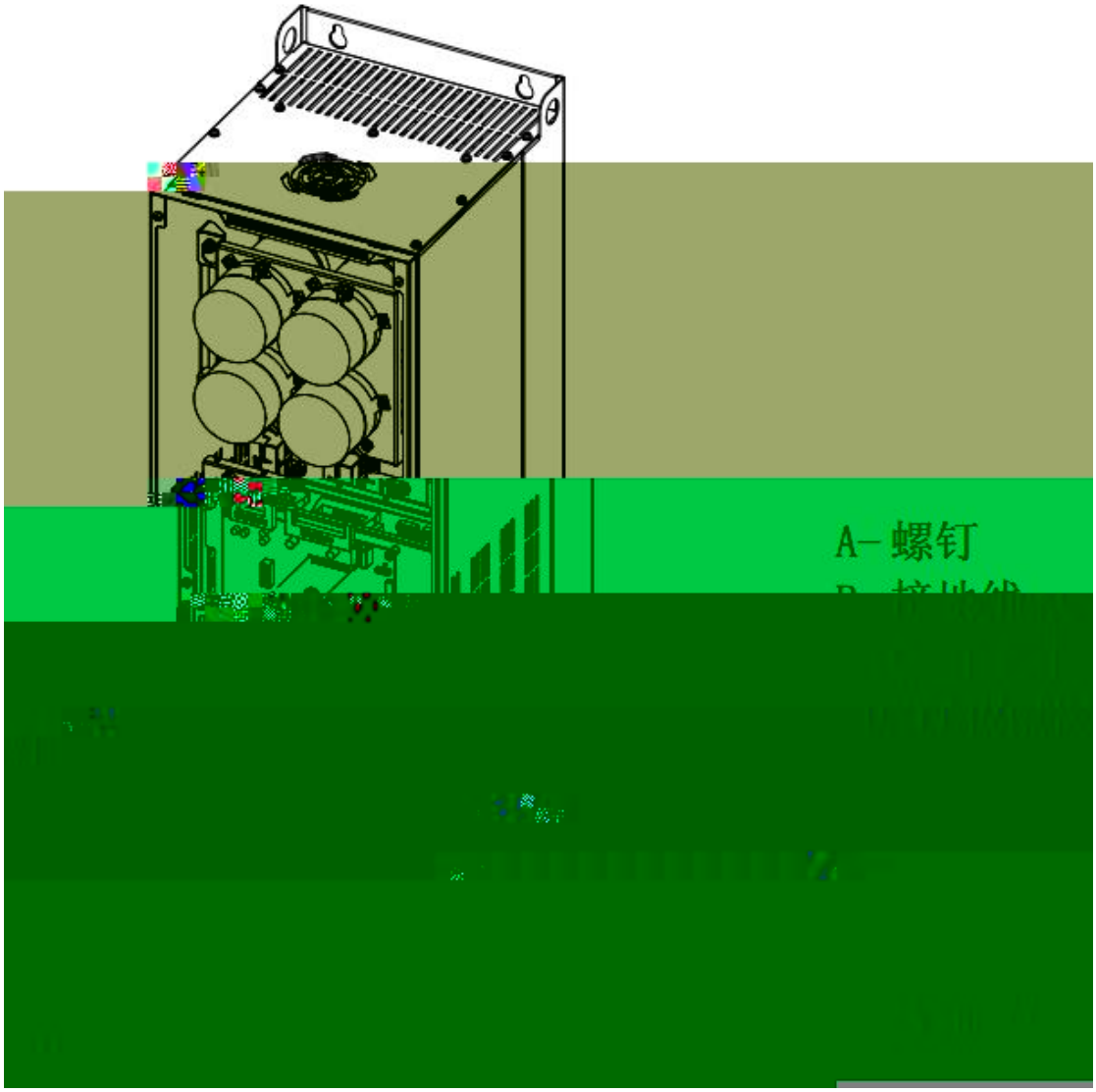
A－螺钉

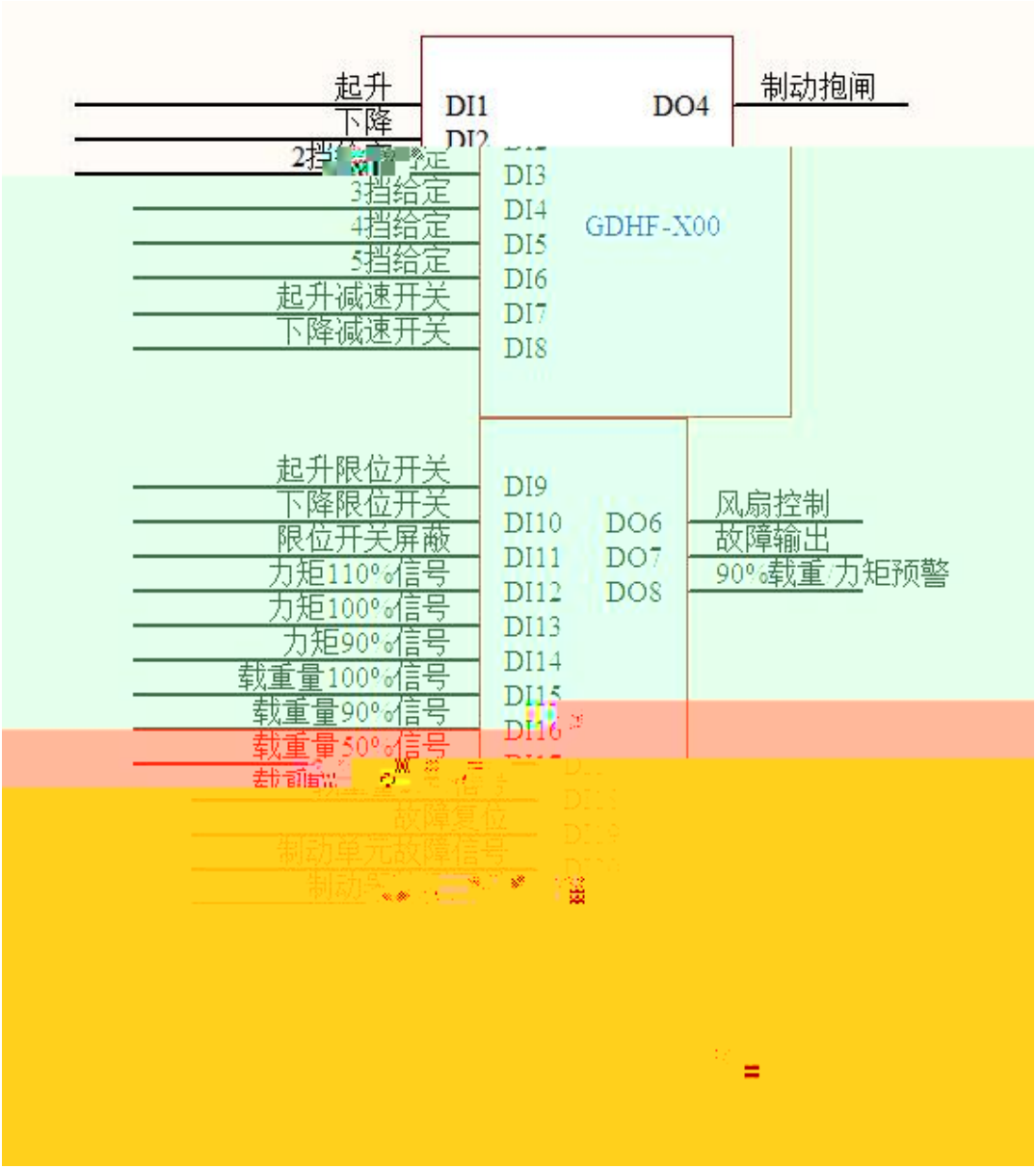
起升
下降
2挡给定
3挡给定
4挡给定
5挡给定
起升减速开关
下降减速开关
起升限位开关
下降限位开关
限位开关屏蔽
力矩110%信号
力矩100%信号
力矩90%信号
载重量100%信号
载重量90%信号
载重量50%信号
故障复位
制动单元故障信号
DI1
DI2
DI3
DI4
DI5
DI6
DI7
DI8
DI9
DI10
DI11
DI12
DI13
DI14
DI15
DI16
GDHF-X00
DO4
DO6
DO7
DO8
制动抱闸
风扇控制
故障输出
90%载重/力矩预警

