MODBUS-RTU

GDHF-AMBX1

Wuhan Guide Technology Co.,Ltd.

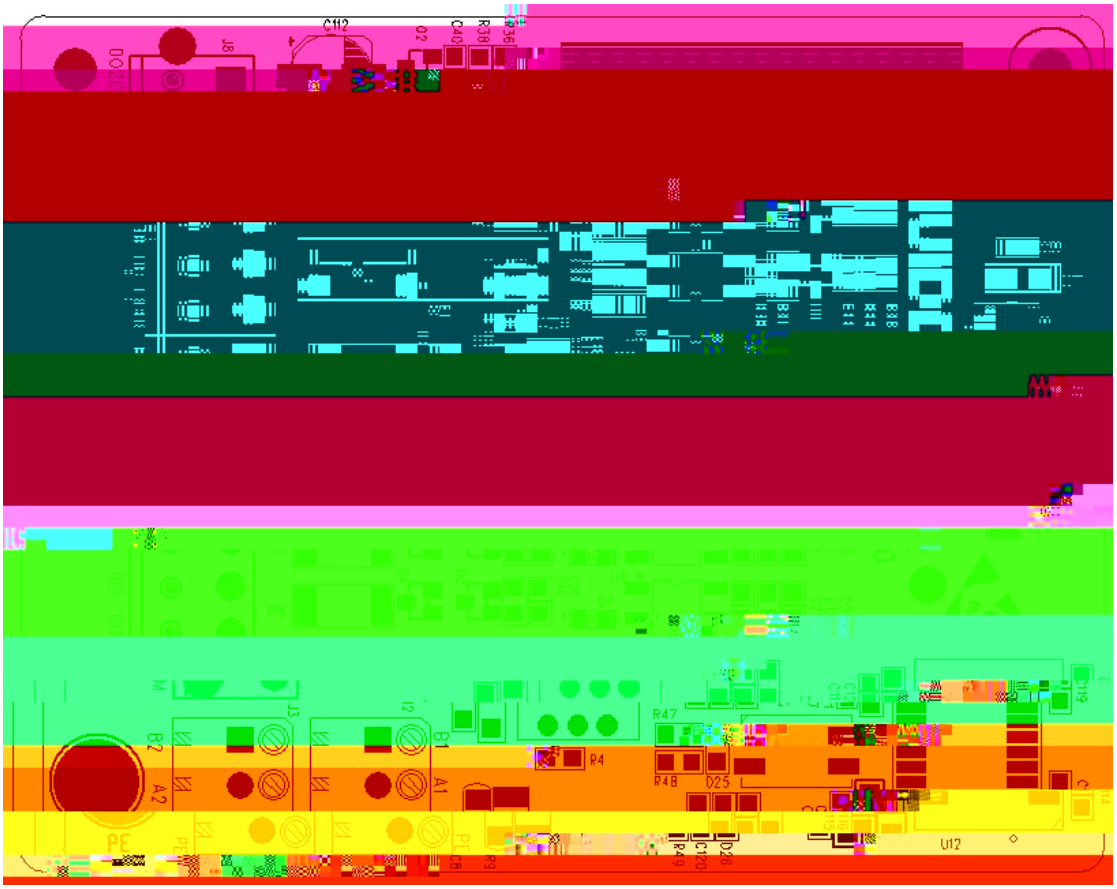
C112
J8
Q2
C40
R38
R36
R47
R4
R48
D25
U12
B2
A2
B1
A1
PE

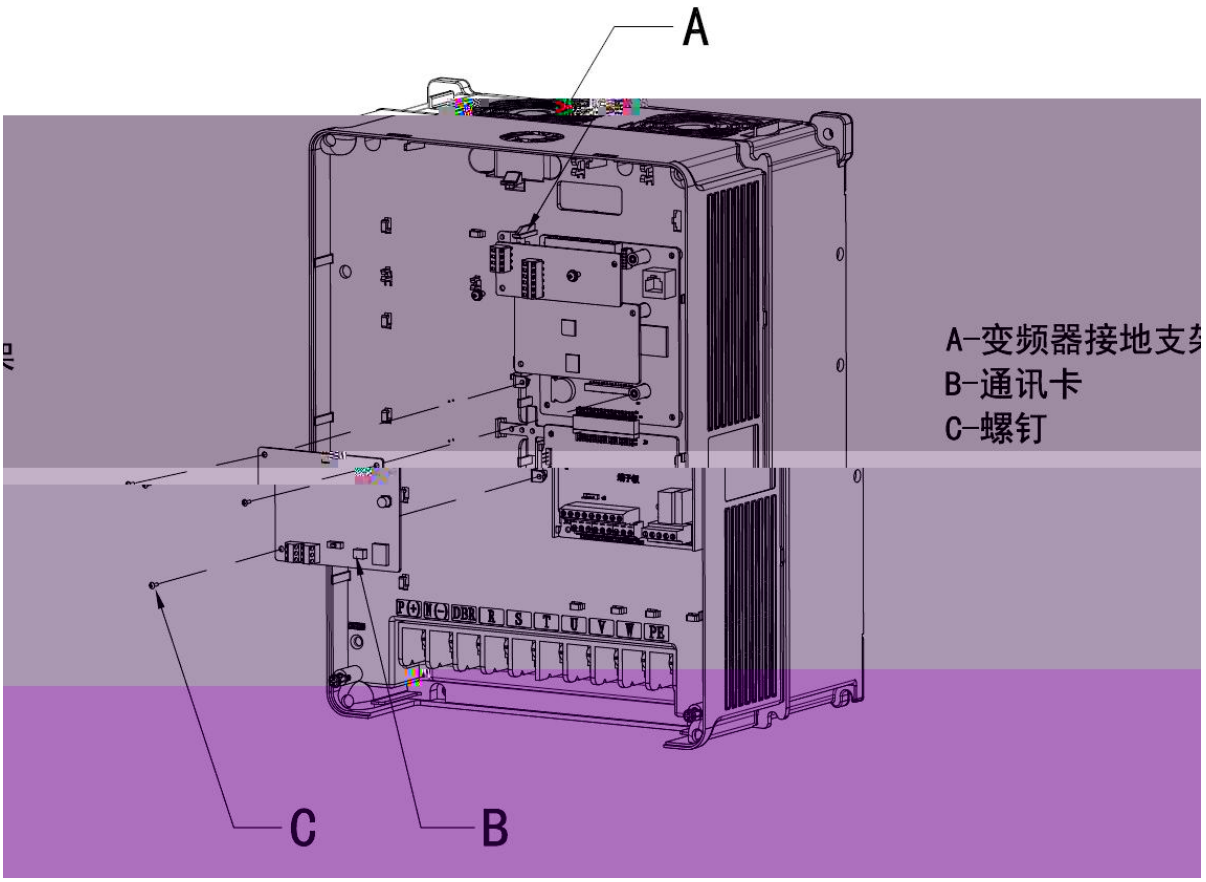
A
A-变频器接地支架
B-通讯卡
C-螺钉
C
B

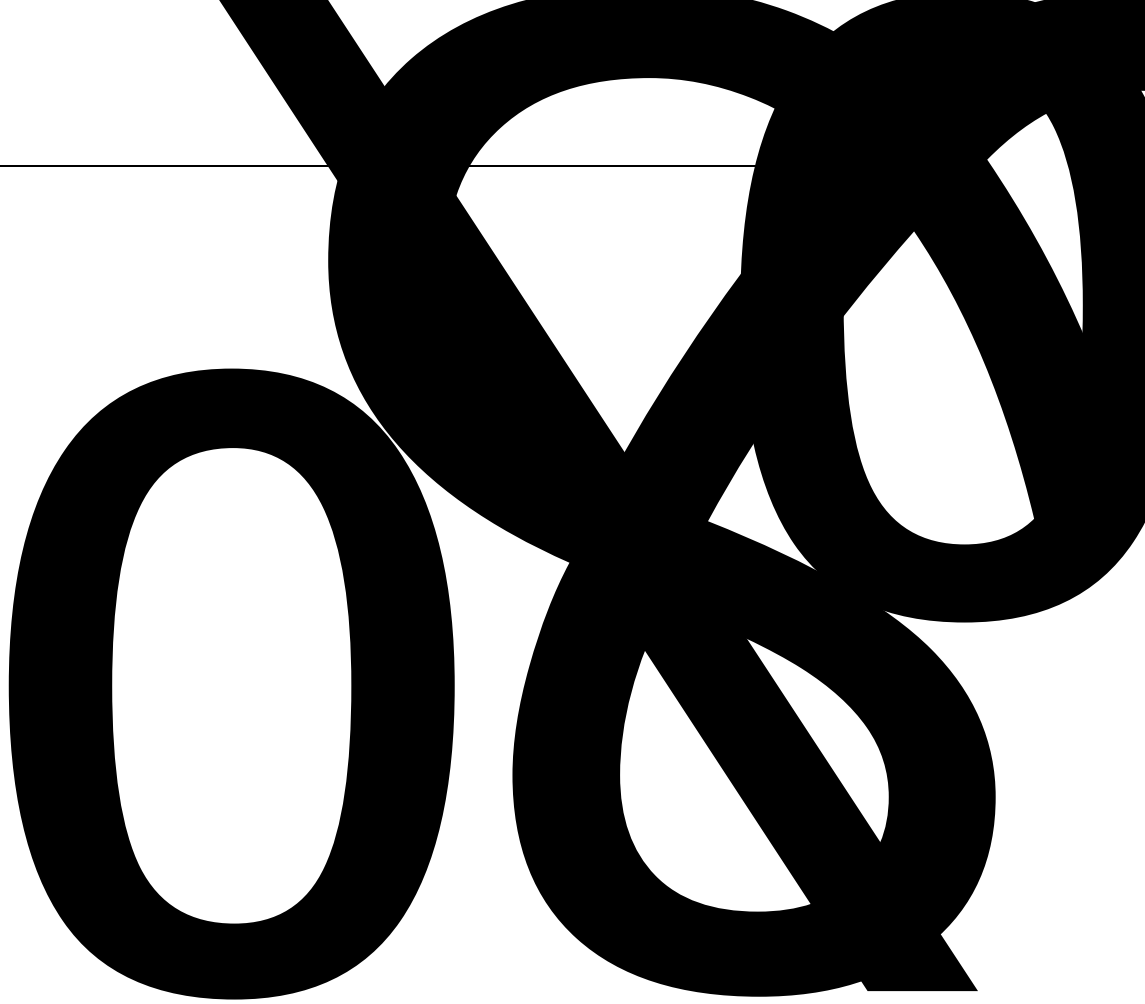

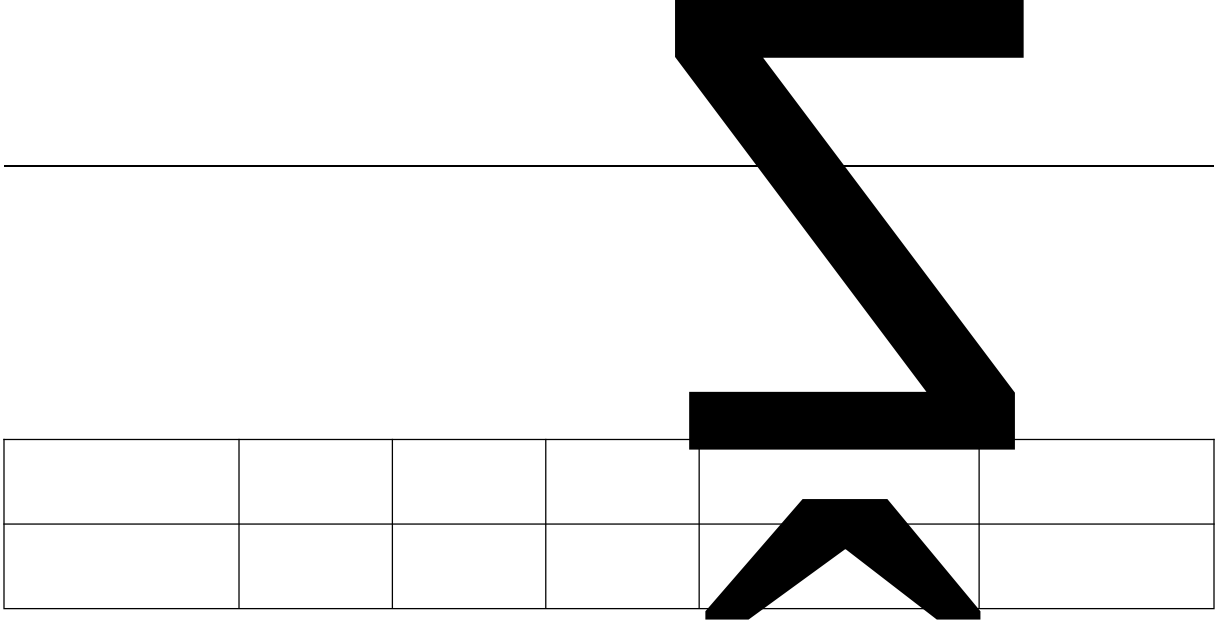

È

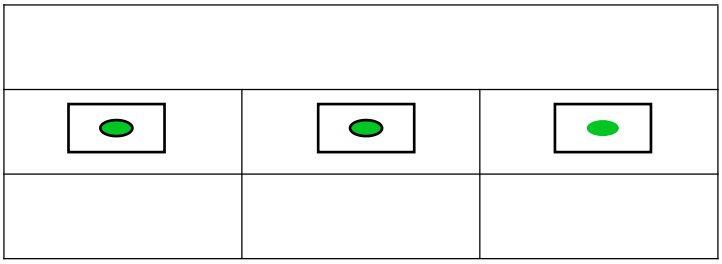

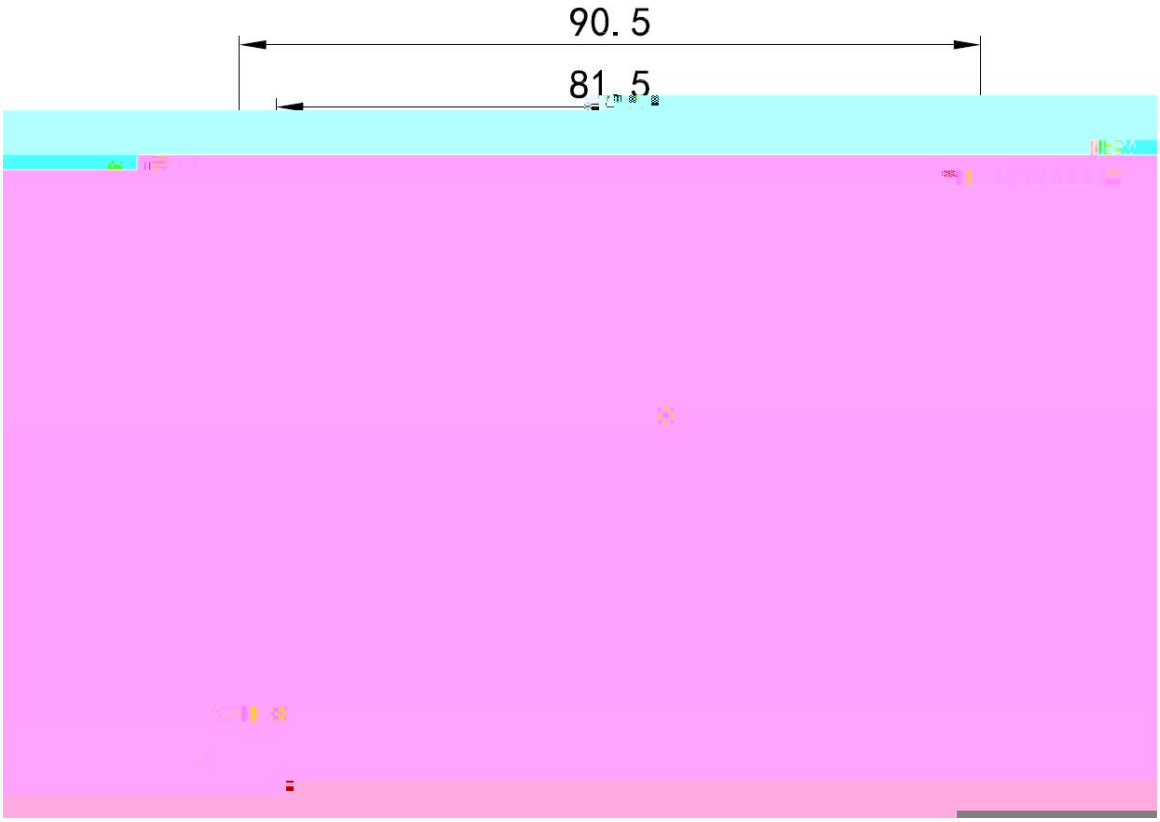
90.5
81.5