GUIDE

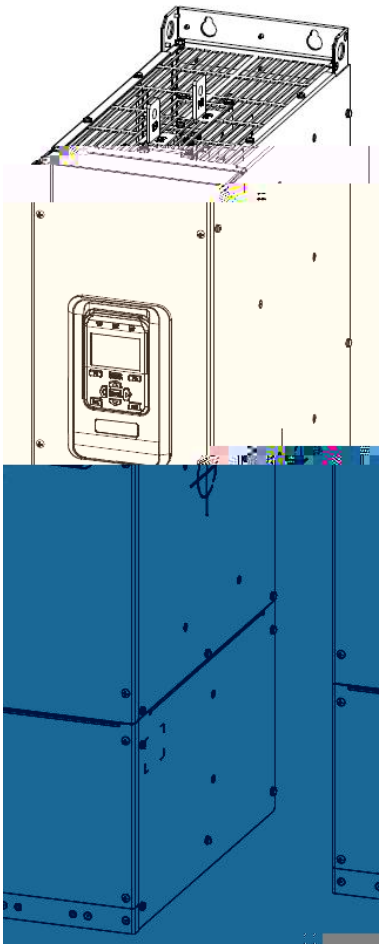



-
-
-
-
-
-
-
-

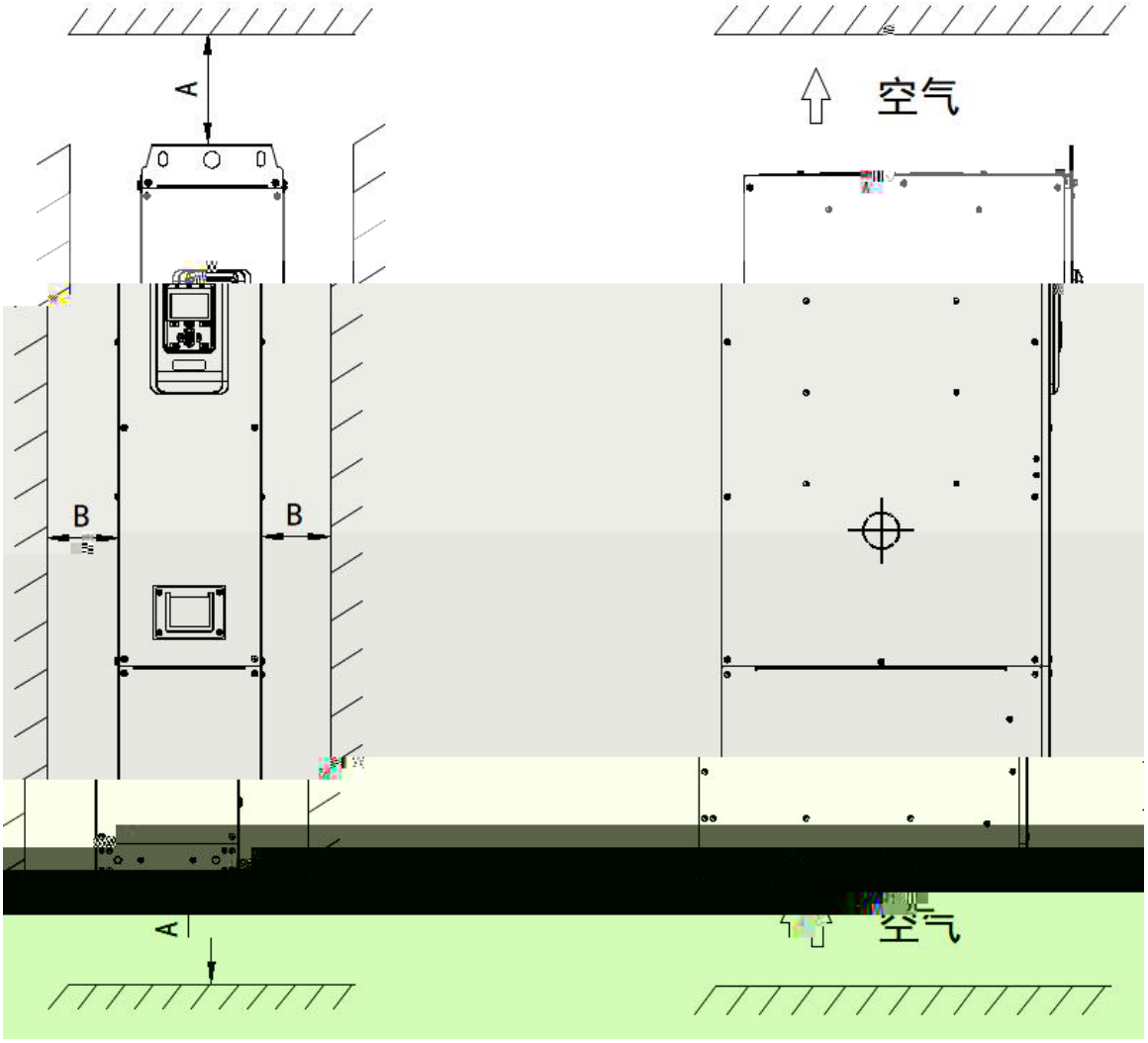
A
空气
B
B
A
空气

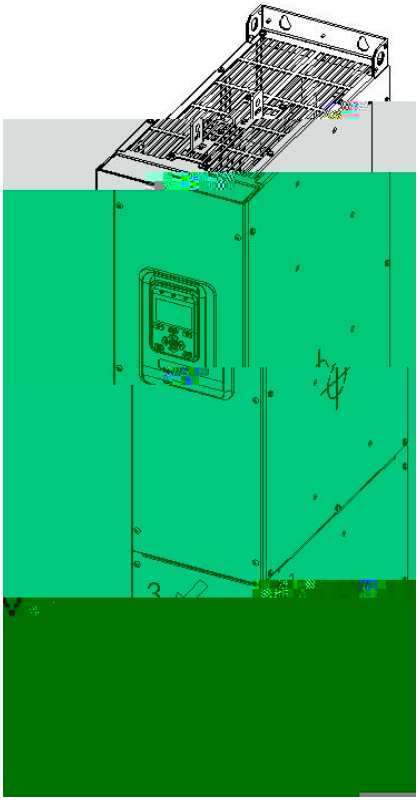

HF680N　　09F　　__ □□□ __　　4


功率：
400-400kW

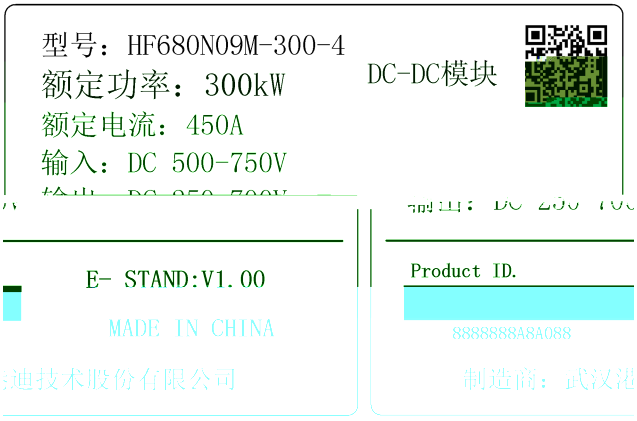
型号：HF680N09M-300-4
额定功率：300kW
额定电流：450A
输入：DC 500-750V
DC-DC模块
E- STAND:V1.00
MADE IN CHINA
Product ID.
888888888A8088

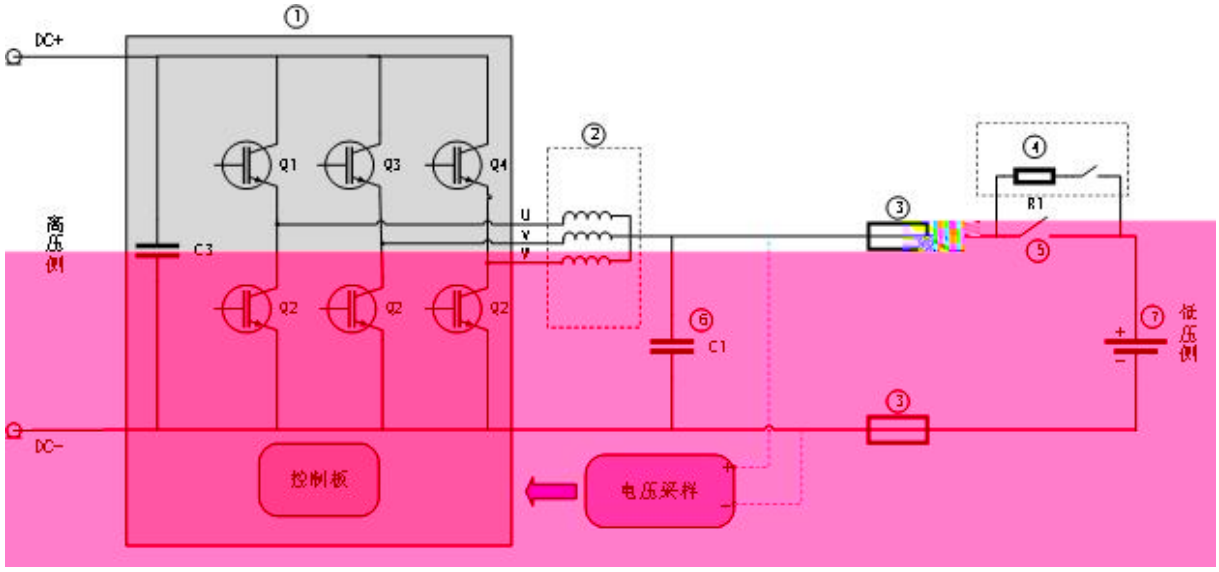
①
DC+
Q1
Q3
Q4
②
④
R1
③
高压侧
C3
U
V
W
Q2
Q2
Q2
⑤
⑥
C1
⑦
低压侧
③
DC-
控制板
电压采样

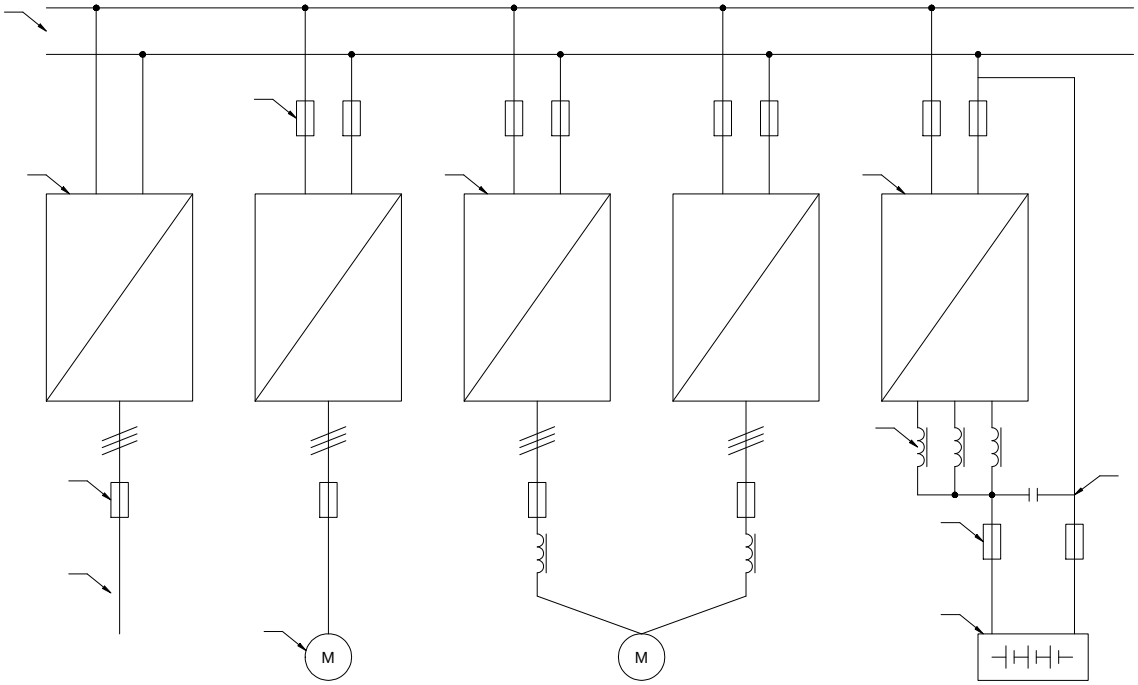
M
M

× ñ

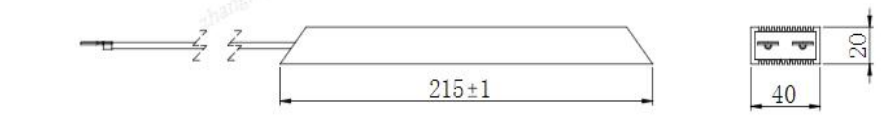

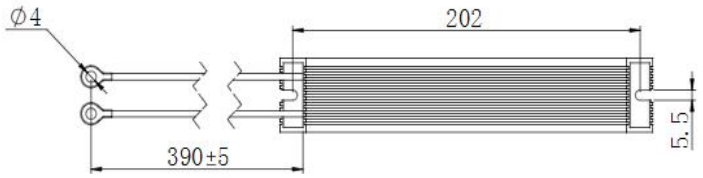

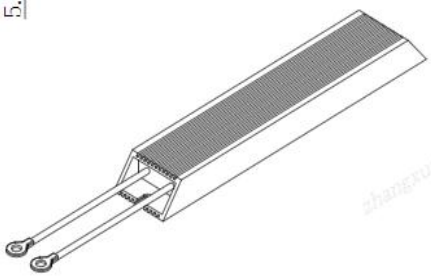

±5%（20℃）

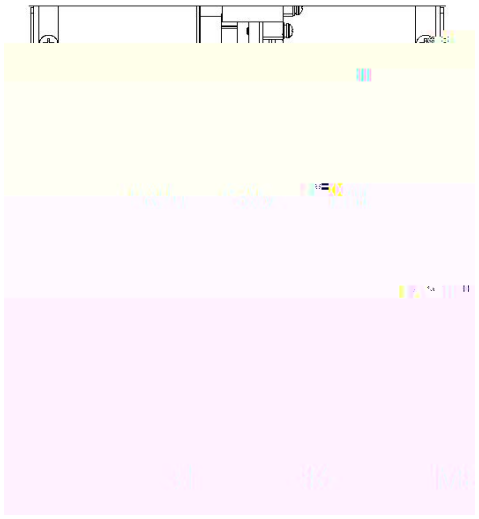

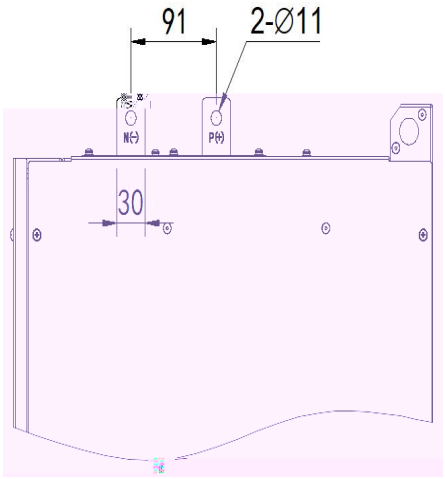
91
2-Ø11
30

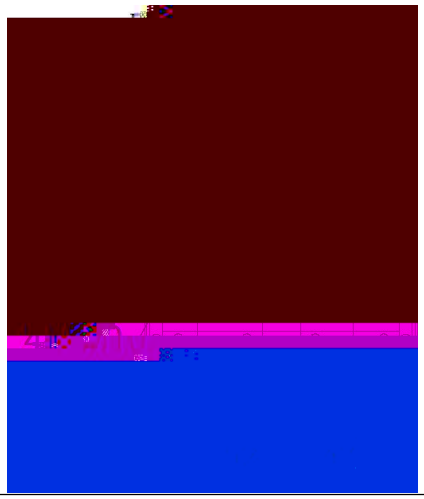

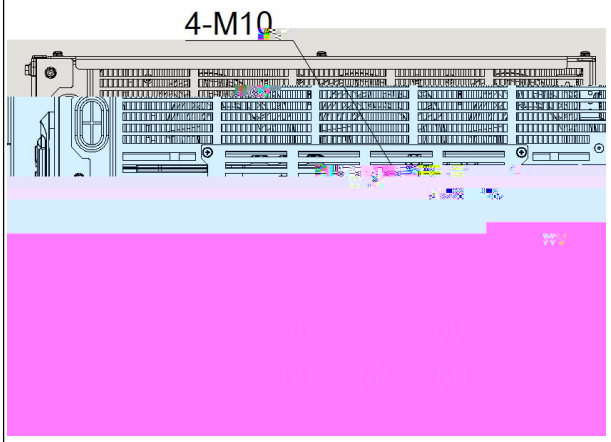
4-M10

⏚	

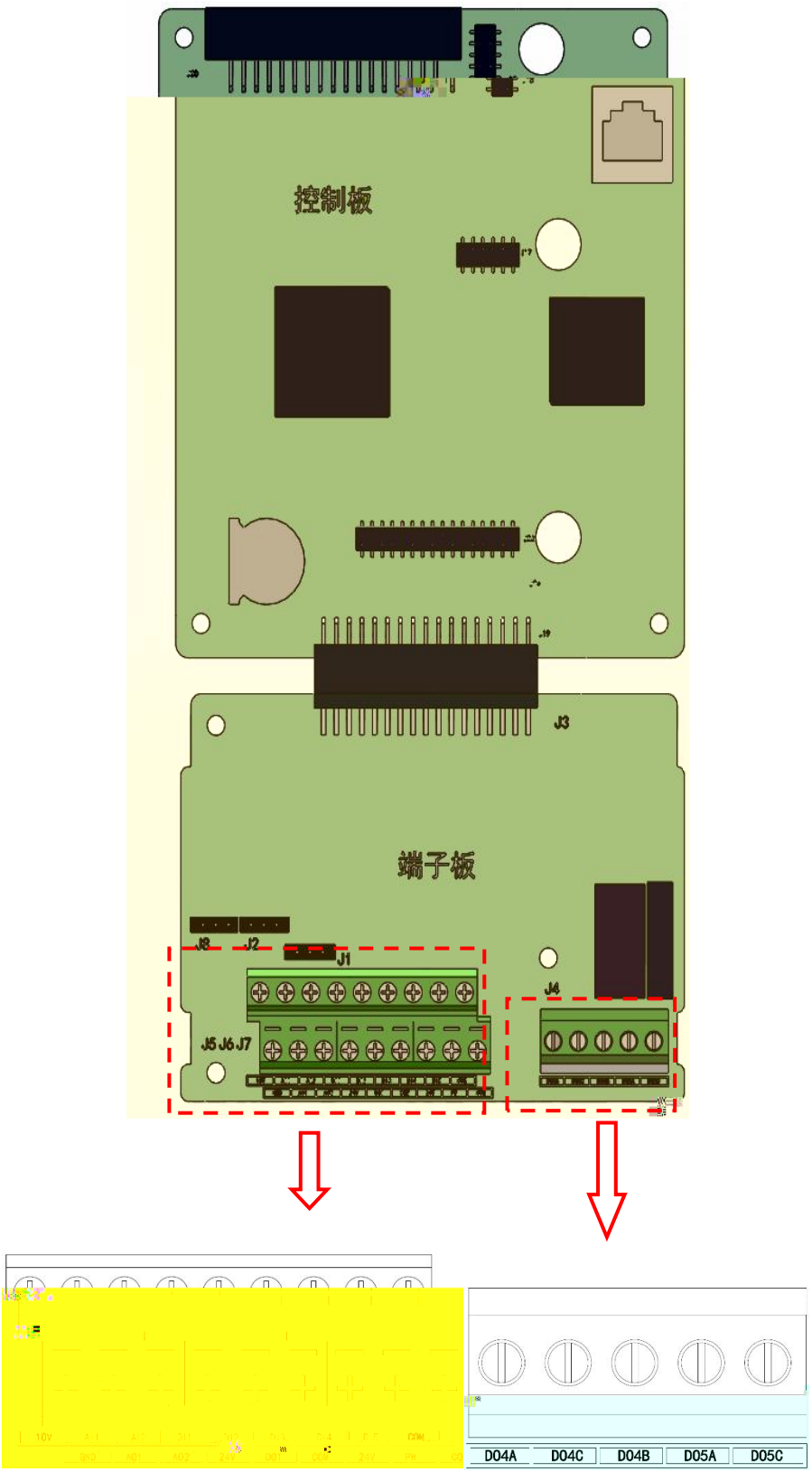
控制板
J3
端子板
J8
J2
J1
J4
J5 J6 J7
D04A
D04C
D04B
D05A
D05C

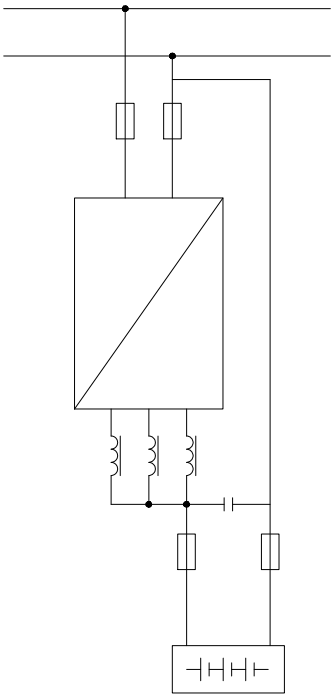

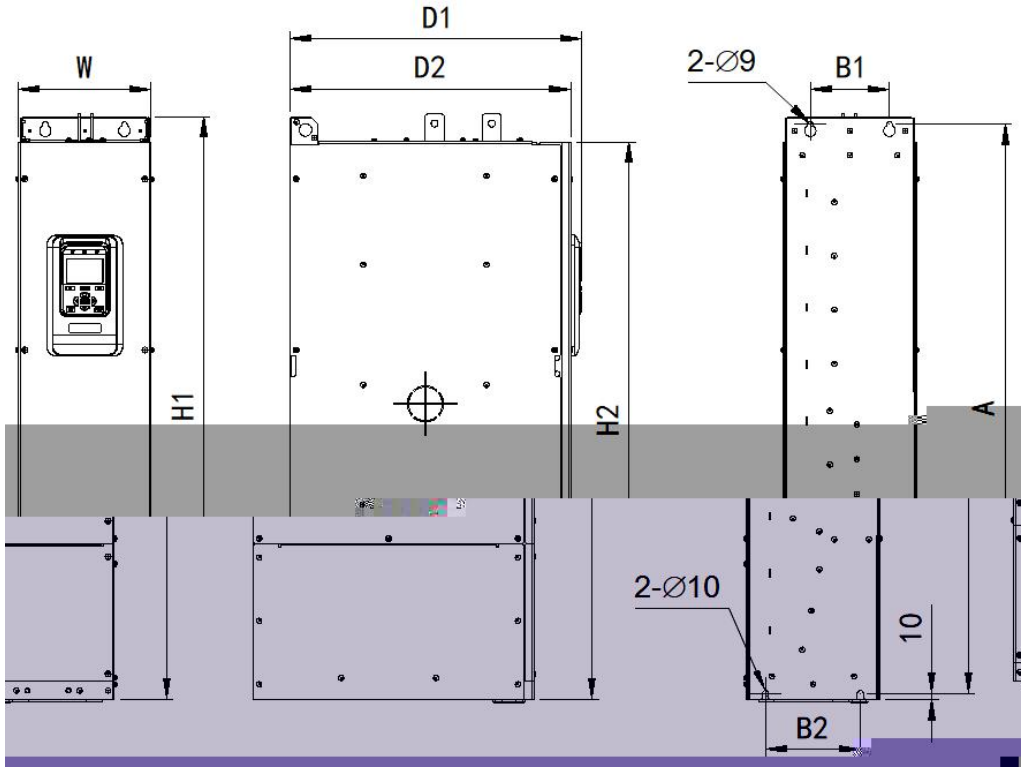
D1
D2
W
2-∅9
B1
H1
H2
A
2-∅10
10
B2

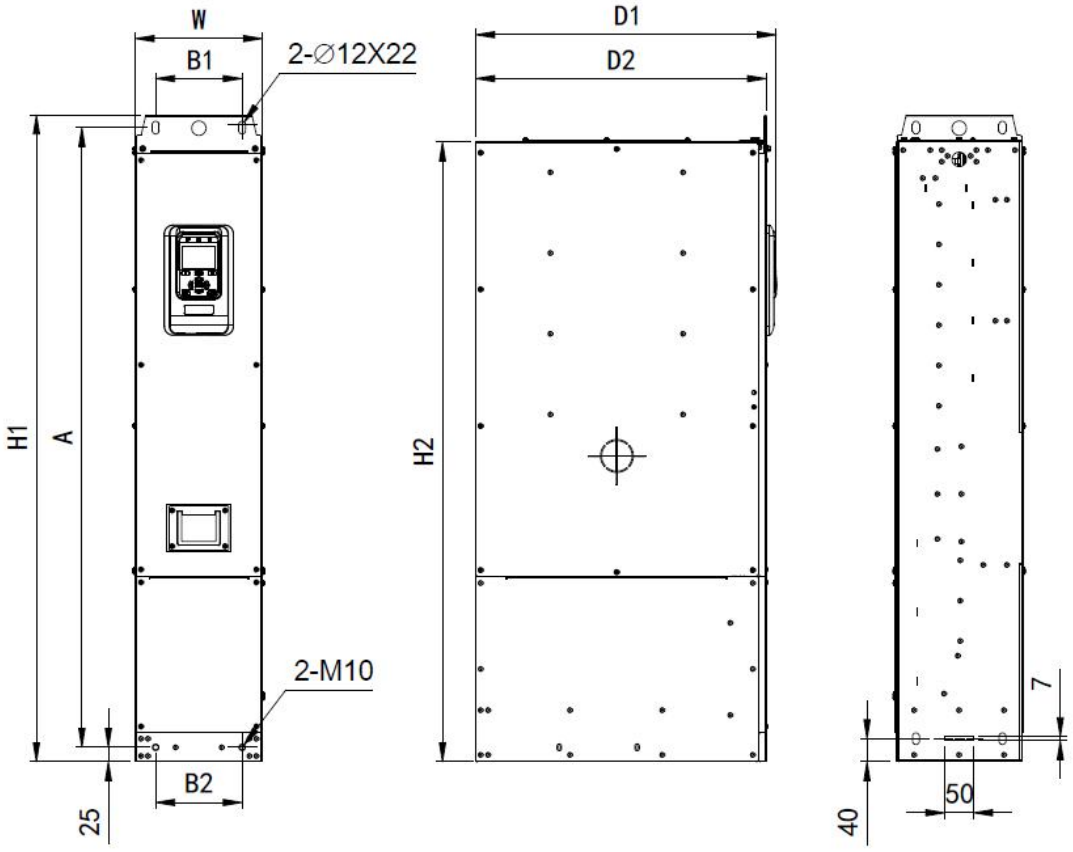
W
B1
2-∅12X22
D1
D2
H1
A
H2
2-M10
B2
25
7
50
40

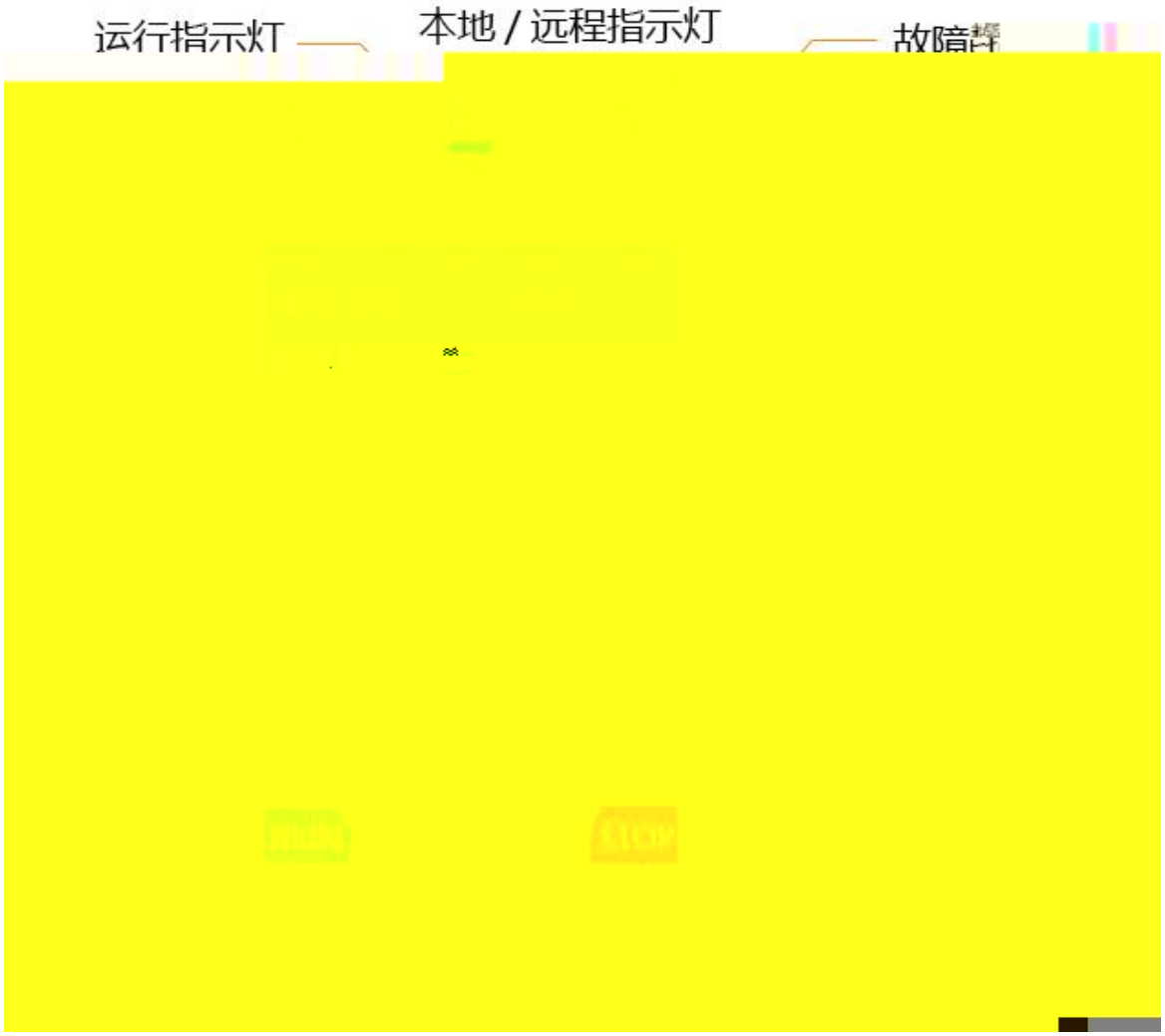
运行指示灯
本地 / 远程指示灯
故障

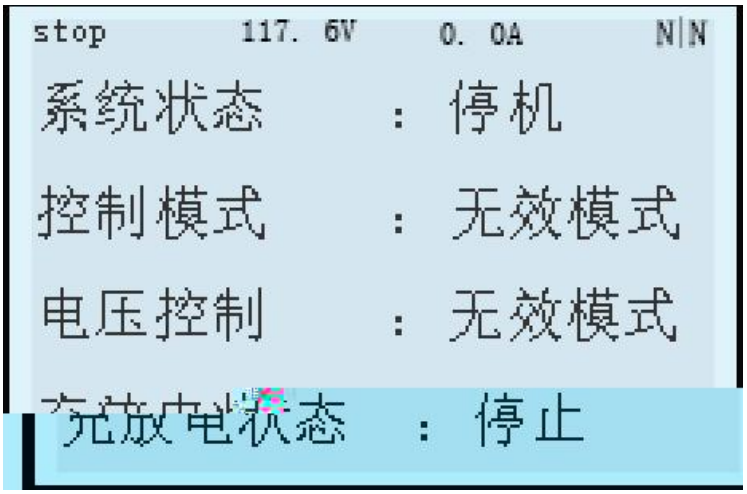
stop 117. 6V 0. 0A N|N
系统状态 : 停机
控制模式 : 无效模式
电压控制 : 无效模式
充放电状态 : 停止

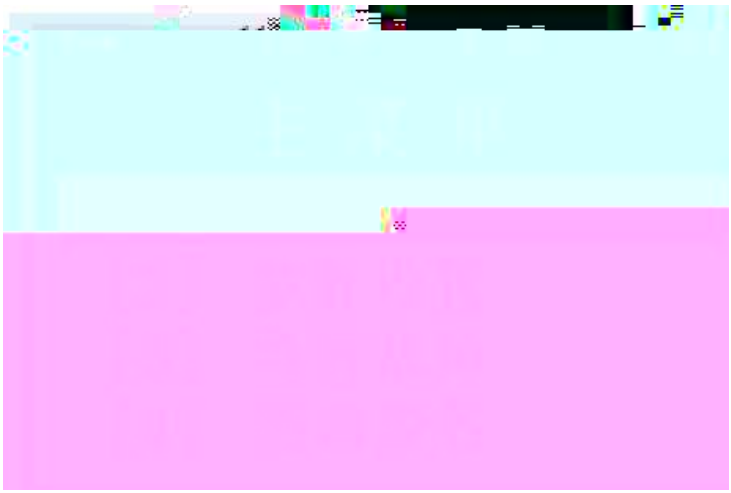

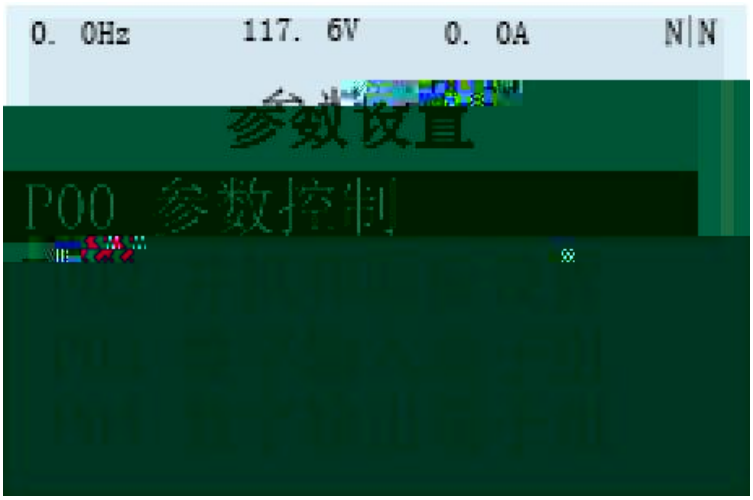
0. 0Hz
117. 6V
0. 0A
N|N
参数设置
P00 参数控制


Stop
117. 6V
0. 0A
N|N
设定参考值
[1] 给定电压 [%]
[2] 给定电压
[3] 给定电流 [%]
[4] 时间设置


Stop
117. 6V
0. 0A
N|N
功能设置
[1] 参数初始化
[2] 清除故障
[3] 系统复位
[4] 参数备份到面板

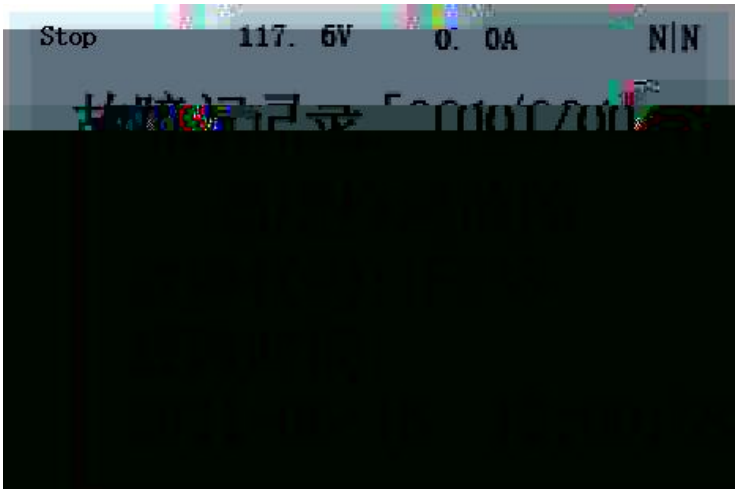
Stop
117. 6V
0. 0A
N|N

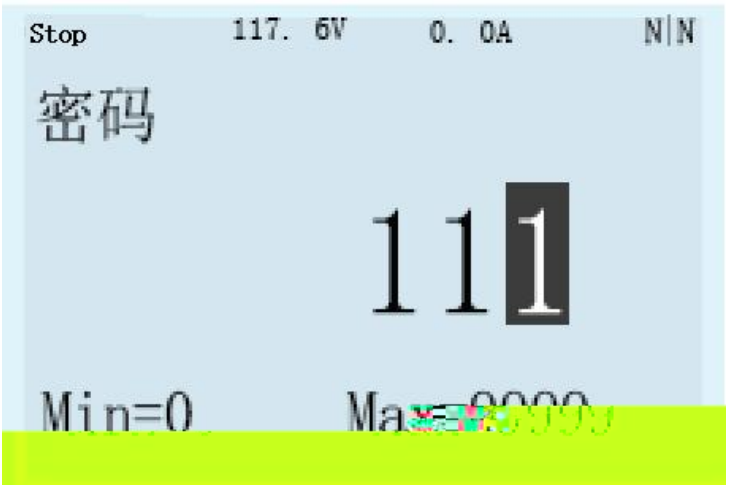
Stop
117. 6V
0. 0A
N|N
密码
111
Min=0

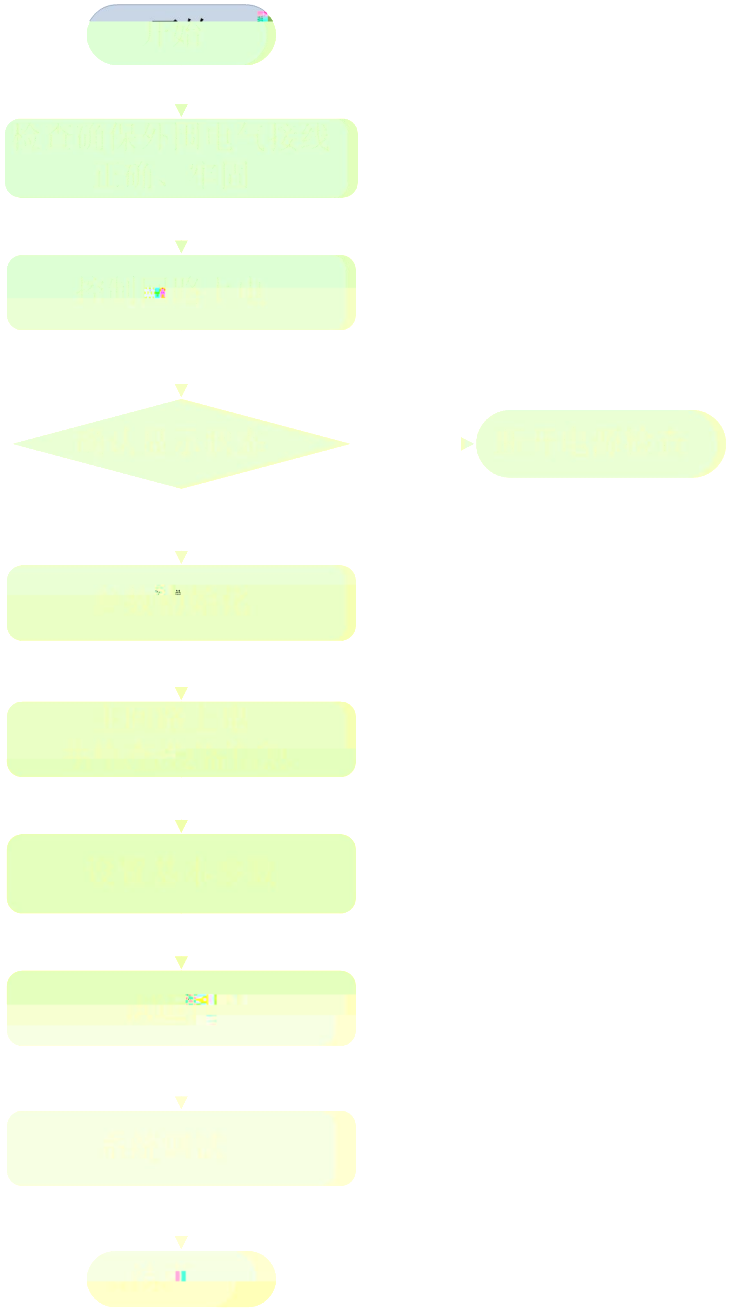



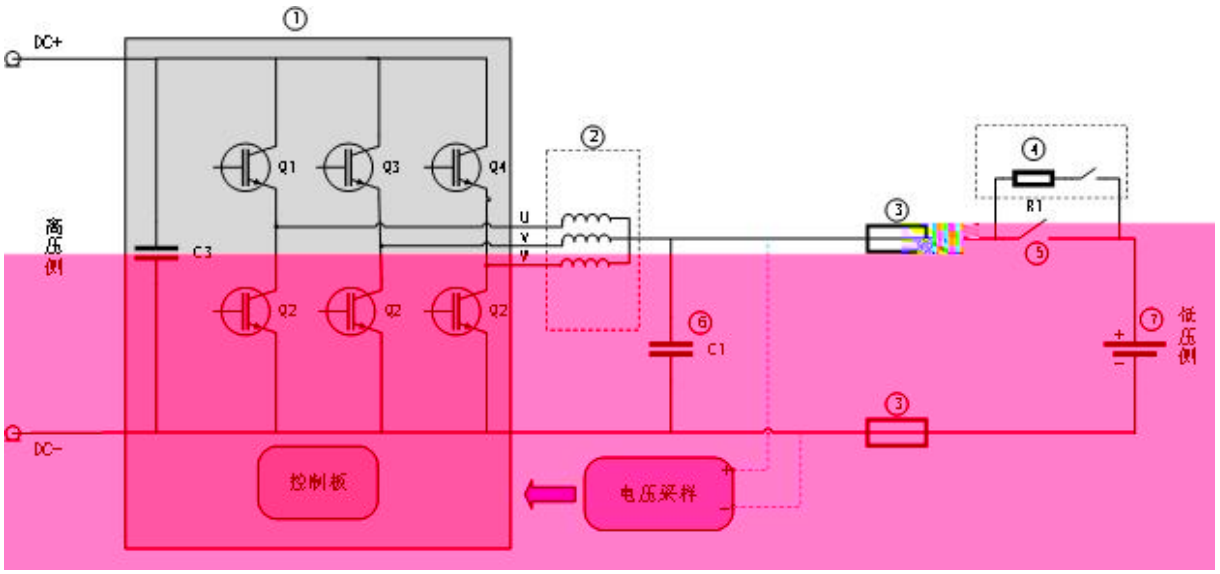
①
DC+
Q1
Q3
Q4
②
U
V
W
④
R1
③
高压侧
C3
Q2
Q2
Q2
⑤
⑥
C1
⑦
低压侧
③
DC-
控制板
电压采样

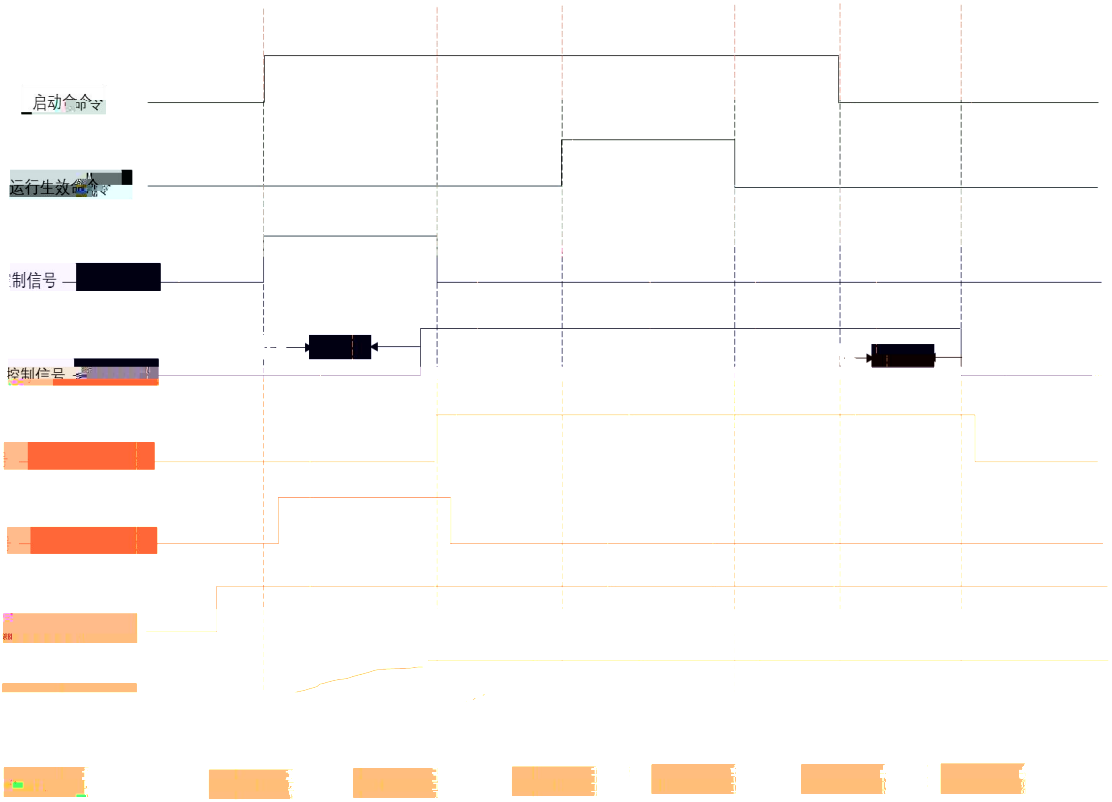
启动命令
运行生效命令
制信号

-

-

-

- ◆
- ◆
- ◆
- ◆

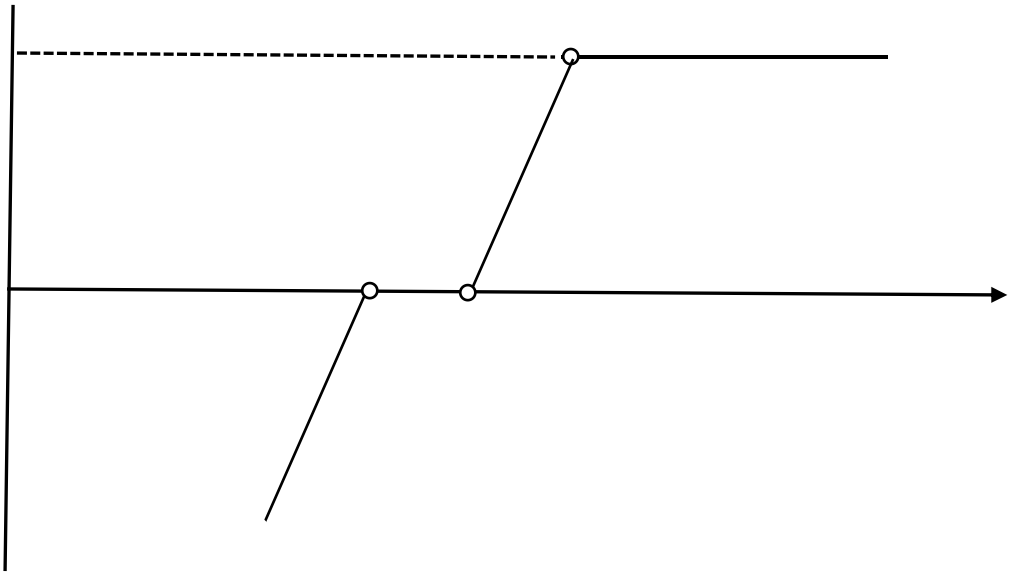





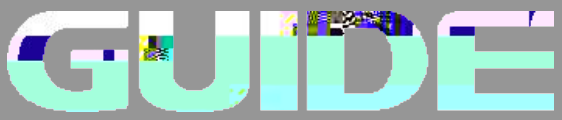
GUIDE